1/10th SCALE RADIO CONTROL 4WD HIGH PERFORMANCE RACING CAR

TA05-IFS

2 BELT DRIVEN 4WD

ON-ROAD USE ONLY・オンロード専用

INBOARD FRONT SUSPENSION

1/10 電動RC 4WDレーシングカー

TA05-IFSシャーシ

FULL BALL BEARINGS
フルベアリング仕様

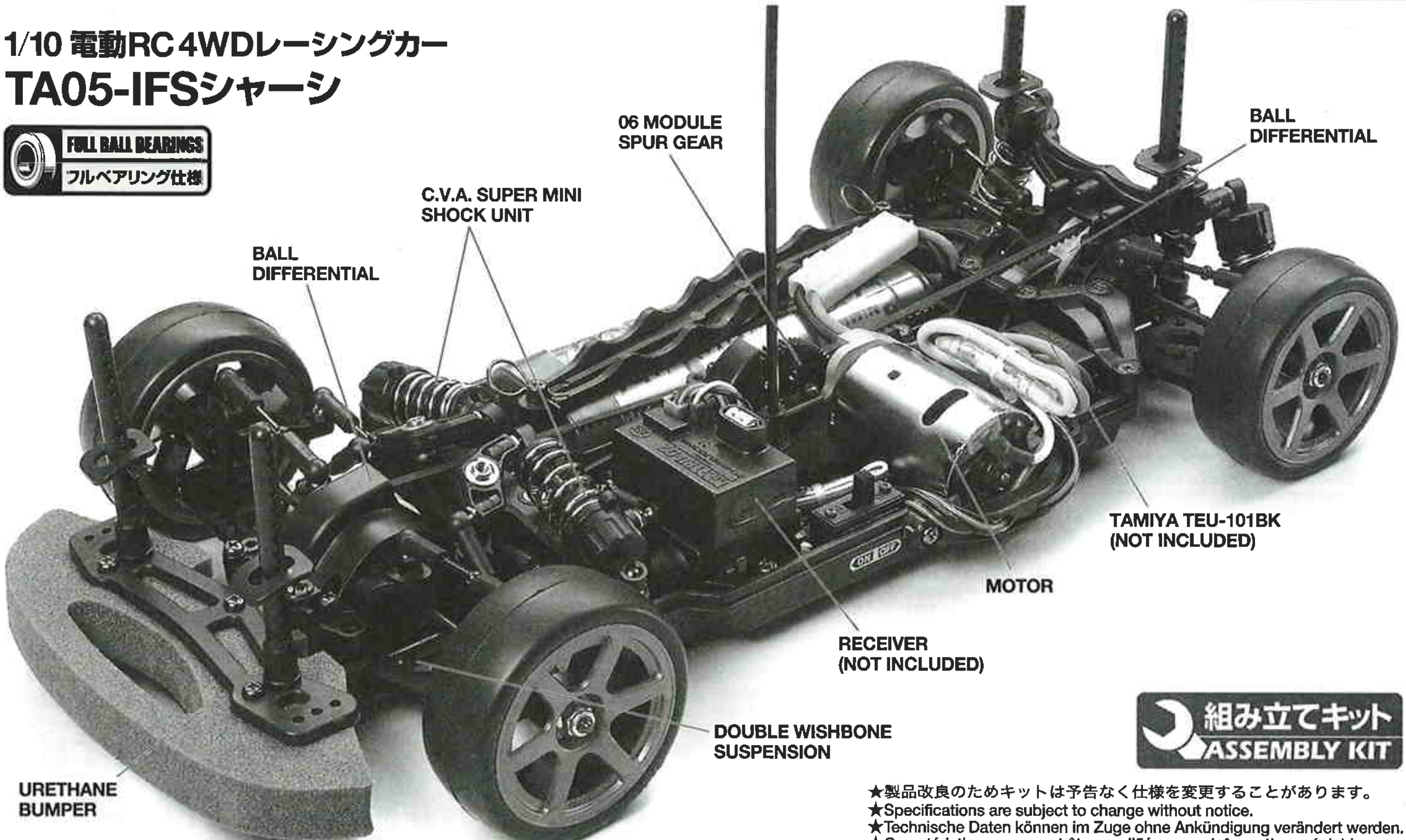

組み立てキット ASSEMBLY KIT

★製品改良のためキットは予告なく仕様を変更することがあります。
★Specifications are subject to change without notice.
★Technische Daten können im Zuge ohne Ankündigung verändert werden.
★Caractéristiques pouvant être modifiées sans information préalable.

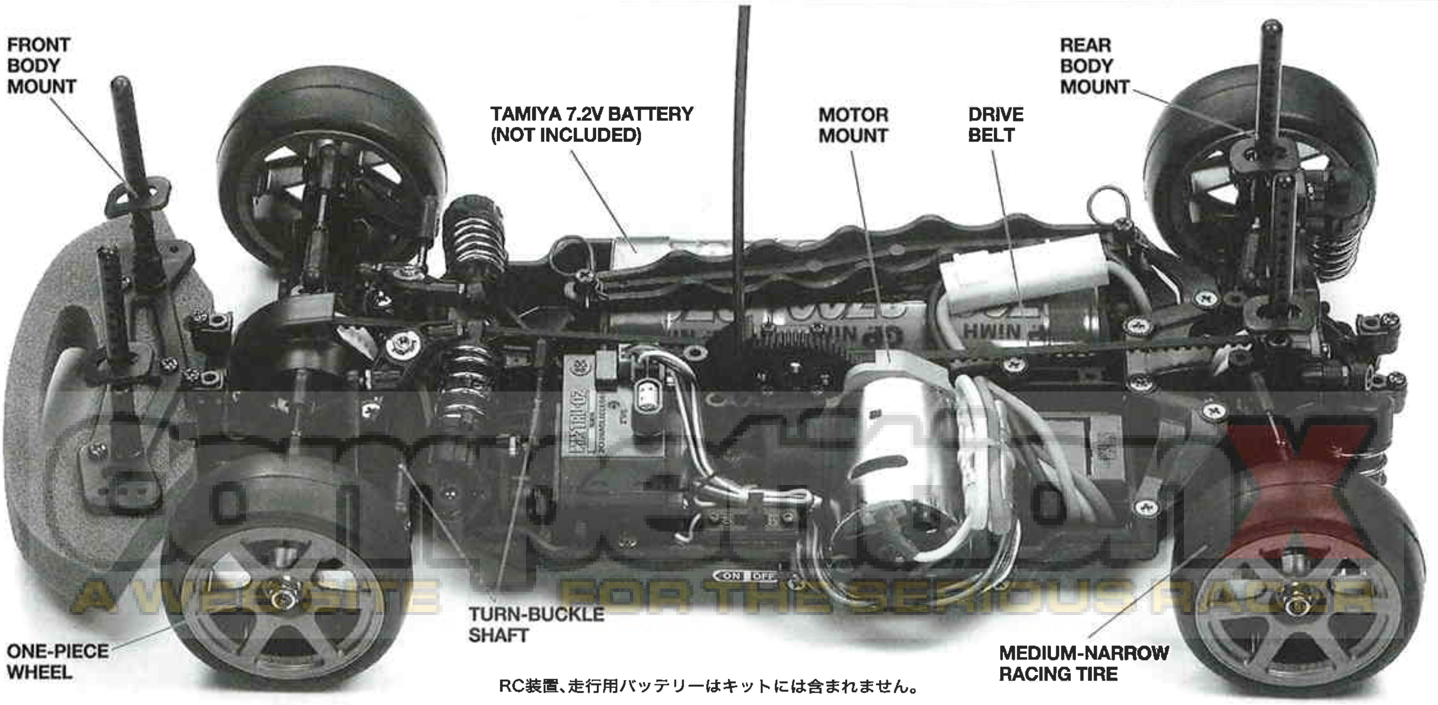

A WEBSITE FOR THE SERIOUS RACER

RC装置、走行用バッテリーはキットには含まれません。

TAMIYA, INC. 3-7 ONDAWARA, SURUGA-KU, SHIZUOKA422-8610 JAPAN.

TA05-IFS INBOARD FRONT SUSPENSION

●小学生や組み立てになれない方は、模型にくわしい方にお手伝いをお願いしてください。

組み立てる前に用意する物
ITEMS REQUIRED
ERFORDERLICHES ZUBEHÖR
OUTILLAGE NECESSAIRE

《ラジオコントロールメカ》
このRCカーには、タミヤ・エクスペックSPプロポセット(1/10·1/12RCカー用)をおすすめします。他社製品を使用した場合、それによって生じた不具合につきましては保証いたしかねますのでご了承願います。
★取り扱いについては、それぞれの説明書をご覧ください。
《走行用バッテリー・充電器》
このキットはタミヤ・バッテリー7.2Vカスタムパックおよびレーシングパック専用です。専用充電器とともにご用意ください。

《使用できるサーボの大きさ》
Suitable servo size
Grösse der Servos
Dimensions max des servos

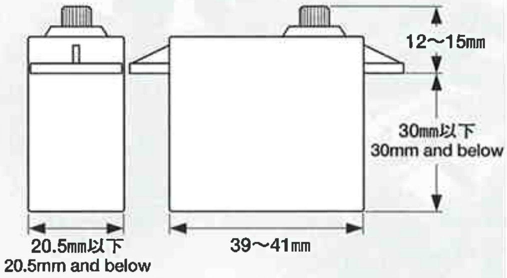

RADIO CONTROL UNIT
Tamiya EXPEC SP R/C system (2-channel R/C unit with electronic speed controller) is recommended for this model.
★Refer to the instruction manual included with the R/C system.
POWER SOURCE
This kit is designed to use a Tamiya 7.2V Custom Pack or Racing Pack. Charge battery according to manual supplied with battery.

RC-EINHEITEN
Das Tamiya EXPEC SP R/C System (2-Kanal RC-Einheit mit elektronischem Fahrregler) wird für dieses Modell empfohren.
★Beachten Sie sich bitte die der RC-Einheit beigefügte Gebrauchsanweisung.
STROMQUELLE
Für diesen Bausatz benötigt man den Tamiya 7,2V Custom Pack oder Racing Pack. Den Akku gemäß Anweisung aufladen.

RADIOCOMMANDE
L'ensemble Tamiya EXPEC SP (ensemble R/C 2 voies avec variateur électronique) est recommandé pour ce modèle.
★Se référer au manuel d'instructions de l'ensemble R/C.
BATTERIE DE PROPULSION
Le moteur qui équipe ce modèle peut être alimenté par un pack d'accus Tamiya 7,2V Custom ou Racing. Charger le pack selon les indications du manuel du pack et du chargeur.

タミヤ·エクスペックSPプロポ / ESC(FETアンプ)付き
Tamiya EXPEC SP 2-channel R/C system
Tamiya EXPEC SP 2-Kanal R/C System
Ensemble R/C Tamiya EXPEC SP 2 voies
(※ESCはエレクトロニック スピード コントローラーの略です。)

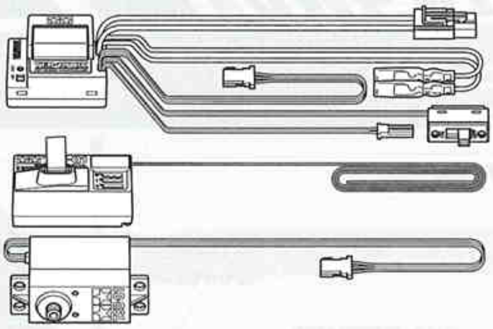

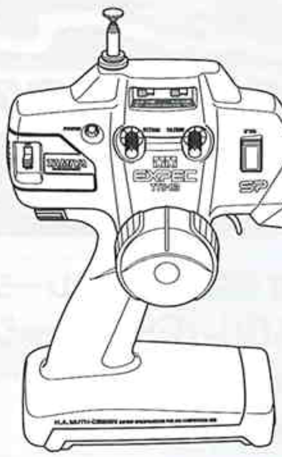

ESC(FETアンプ)付き2チャンネルプロポ
2-channel R/C unit with electronic speed controller
2-Kanal RC-Einheit mit elektronischem Fahrregler
Ensemble R/C 2 voies avec variateur électronique

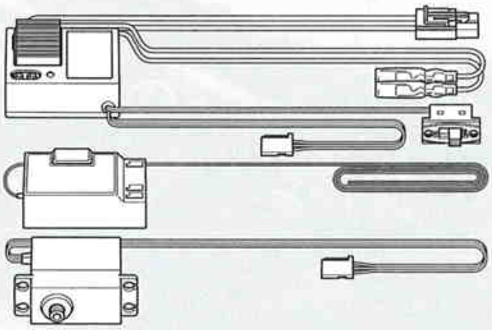

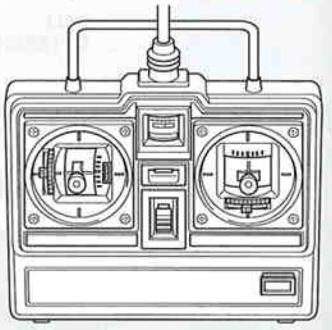

★ホイールタイプ送信機も選べます。
★Wheel type transmitter is also available.
★Ein Lenkrad-Sender kann auch verwendet werden.
★Un émetteur de type à volant est également utilisable.

タミヤ7.2Vバッテリー
Tamiya 7.2V Battery
Batterie: Tamiya 7,2V
Batterie Tamiya 7,2V

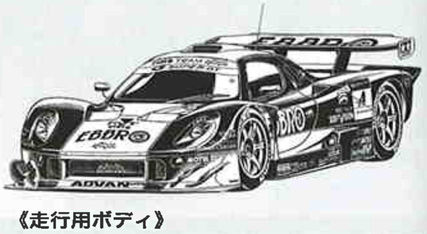

7.2V専用充電器
Compatible charger
Geeignetes Ladegerät
Chargeur compatible

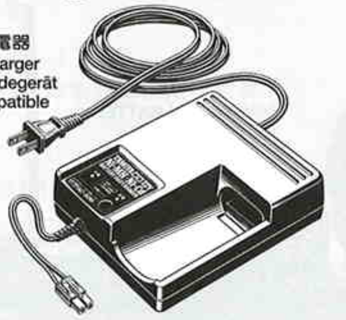

《走行用ボディ》
電動カー(TA03,04,05,TL01,TB01,02,TT01)用ボディパーツセットを別にお買い求めください。

BODY SHELL
Purchase separately sold Tamiya 1/10 scale R/C polycarbonate body parts set (TA03, 04, 05, TL01, TB01, 02, TT01).

KAROSSERIE
Tamiya Lexan Karosserieset Maßstab 1/10 separat erhältlich (TA03, 04, 05, TL01, TB01, 02, TT01).

CARROSSERIE
Se procurer séparément une carrosserie polycarbonate érhelle 1:10 TAMIYA (TA03, 04, 05, TL01, TB01, 02, TT01).

《用意する工具》 TOOLS RECOMMENDED / BENÖTIGTE WERKZEUGE / OUTILLAGE

+ドライバー(大、小)
+ Screwdriver (large, small)
+ Schraubenzieher (groß, klein)
Tournevis + (grand, petit)

ニッパー
Side cutters
Seitenschneider
Pinces coupantes

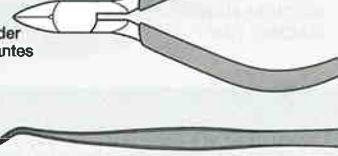

ピンセット
Tweezers
Pinzette
Précelles

ラジオペンチ
Long nose pliers
Flachzange
Pinces à becs longs

クラフトナイフ
Modeling knife
Modellbaumesser
Couteau de modéliste

はさみ
Scissors
Schere
Ciseaux

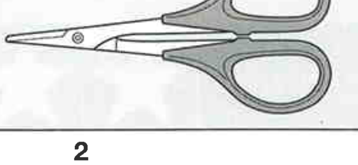

瞬間接着剤(タイヤ用)
Instant cement
Sekundenkleber
Colle rapide

ネジ止め剤(中強度)
Liquid thread lock (mid strength)
Schrauben-Sicherungs-Flüssigkeit (mittlere Haftkraft)
Liquide frein-filet (accroche moyenne)

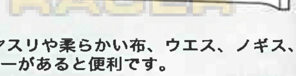

A WEB SITE FOR THE SERIOUS RACER

★この他に、ヤスリや柔らかい布、ウエス、ノギス、Eリングセッターがあると便利です。
★A file, soft cloth, caliper and E-ring tool will also assist in construction.
★Beim Zusammenbau können eine Feile, ein weiches Tuch, ein Meßschieber und ein E-Ring-Abzieher hilfreich sein.
★Une lime, un chiffon, un pied à coulisse et un outil à circlip seront également utiles.

●組み立てる前に説明図を必ずお読みください。また、保護者の方もお読みください。

●小さなお子様のいる場所での工作はおやめください。小さな部品やビニール袋を口に入れたりする危険があります。

●小学生やうまく組み立てられない方は、保護者の方やRCカーにくわしい方にお手伝いをお願いしてください。

●工具で固い物を切らないでください。刃が折れるなどの危険があります。

●色を塗る時や、接着剤を使う場合は必ず窓を開けて換気に注意してください。

●組み立てる時はまわりに注意してください。また、工具を振り回すようなことはやめてください。

CAUTION

●Read carefully and fully understand the instructions before commencing assembly. A supervising adult should also read the instructions if a child assembles the model.
●When assembling this kit, tools including knives are used. Extra care should be taken to avoid personal injury.
●Read and follow the instructions supplied with paints and/or cement, if used (not included in kit).
●Keep out of reach of small children. Children must not be allowed to put any parts in their mouth, or pull vinyl bag over their head.

VORSICHT

●Bevor Sie mit dem Zusammenbau beginnen, sollten Sie alle Anweisungen gelesen und verstanden haben. Falls ein Kind das Modell zusammenbaut, sollte ein beaufsichtigender Erwachsener die Bauanleitung ebenfalls gelesen haben.
●Beim Zusammenbau dieses Bausatzes werden Werkzeuge einschließlich Messer verwendet. Zur Vermeidung von Verletzungen ist besondere Vorsicht angebracht.
●Wenn Sie Farben und/oder Kleber verwenden (nicht im Bausatz enthalten), beachten und befolgen Sie die dort beiliegenden Anweisungen.
●Bausatz von kleinen Kindern fernhalten. Verhüten Sie, daß Kinder irgendwelche Bauteile in den Mund nehmen oder Plastiktüten über den Kopf ziehen.

PRECAUTIONS

●Bien lire et assimiler les instructions avant de commencer l'assemblage. La construction du modèle par un enfant doit s'effectuer sous la surveillance d'un adulte.
●L'assemblage de ce kit requiert de l'outillage, en particulier des couteaux de modélisme. Manier les outils avec précaution pour éviter toute blessure.
●Lire et suivre les instructions d'utilisation des peintures et ou de la colle, si utilisées (non incluses dans le kit).
●Garder hors de portée des enfants en bas âge. Ne pas laisser les enfants mettre en bouche ou sucer les pièces, ou passer un sachet vinyl sur la tête.

《タミヤ・エクスペックSPプロポ / ESC(FETアンプ) 付き》
TAMIYA EXPEC SP 2-CHANNEL R/C SYSTEM (WITH ELECTRONIC SPEED CONTROLLER)

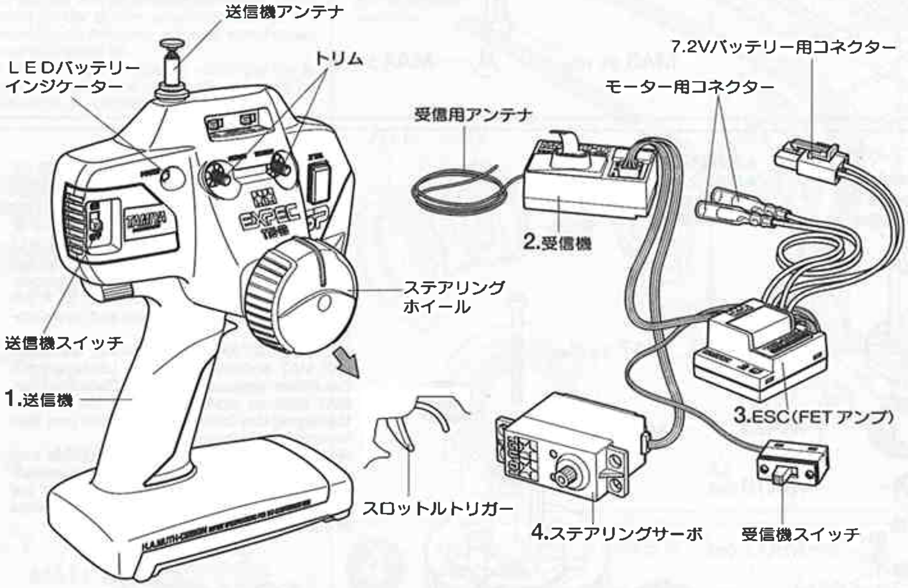

《ESC (FETアンプ) 付きプロポ》 2-CHANNEL R/C UNIT WITH ELECTRONIC SPEED CONTROLLER

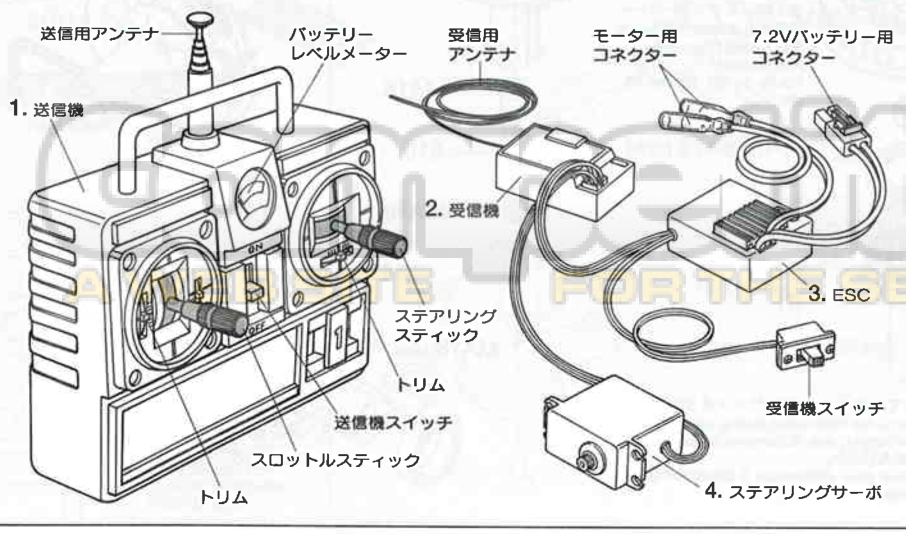

《2チャンネルプロポの名称》

1. ●送信機＝コントロールボックスとなるもので、ステアリング、スロットルの操作を電波信号に変えて発信します。
●トリム＝サーボの動きの中心（中立位置）をずらすための微調整ダイヤル、レバーです。
●ステアリングホイール、スロットルトリガー＝車のステアリングやスピードコントロールスイッチにつながるサーボを動かし、車をコントロールします。
2. ●受信機＝送信機からの電波を受け、それをESC (FETアンプ) やサーボにつたえます。
3. ●ESC (FETアンプ) ＝受信機が受けた電波信号を電気的な信号に変え、車のスピードをコントロールします。
4. ●ステアリングサーボ＝受信機が受けた電波信号を機械的な動きに変え、ハンドルを切ります。

COMPOSITION OF 2 CHANNEL R/C UNIT

1. ●Transmitter: Serves as control box. Steering wheel/stick and throttle trigger/stick movements are transformed into radio signals which are transmitted through the antenna.
●Trim: Lever for adjusting central position of servo.
●Wheel & Trigger: Moves servos, which steer car and adjust throttle.
2. ●Receiver: Accepts signals from the transmitter and converts them into pulses that operate the model's servo and speed controller.
3. ●Electronic speed controller: Accepts signals received from the receiver and controls the current going to the motor.
4. ●Steering servo: Transforms signals received from the receiver into mechanical movements.

ZUSAMMENSTELLUNG DER 2-KANAL RC-EINHEIT

1. ●Sender: Dient als Steuergerät. Lenkrad/-knüppel- und Gaszuggriff/- knüppelbewegungen werden in Funksignale umgewandelt und über die Antenne ausgesendet.
●Trimm: Hebel zum Einstellen der Mittelstellung eines Servos.
●Lenkrad und Gaszuggriff: Setzt die Servos in Bewegung, welche das Auto lenken und Gas geben.
2. ●Empfänger: Der Empfänger nimmt die Signale des Senders auf und wandelt sie in Steuerimpulse für das Lenkservo und den Fahrregler um.
3. ●Elektronischer Fahrregler: Erhält Steuersignale vom Empfänger und regelt den zum Motor fließenden Strom.
4. ●Lenkservo: Wandelt die vom Empfänger kommenden Lenksignale in mechanische Bewegung um.

COMPOSITION D'UN ENSEMBLE R/C 2 VOIES

1. ●Emetteur: sert de boîtier de commande. Les actions sur le manche de direction/volant ou sur le manche de gaz/gâchette sont converties en signaux radio transmis par le biais de l'antenne.
●Trim: dispositif permettant d'ajuster le neutre d'un servo.
●Volant/Gâchette: permettent de contrôler respectivement la direction et le régime moteur du modèle.
2. ●Récepteur: capte les signaux de l'émetteur, les convertit en impulsions et contrôle les mouvements du(des) servo(s) et le variateur électronique de vitesse.
3. ●Variateur électronique de vitesse: reçoit un signal du récepteur et régule la quantité de courant alimentant le moteur.
4. ●Servo de direction: convertit les signaux émanant du récepteur en mouvements mécaniques.

★組み立てに入る前に説明図を最後までよく見て、全体の流れをつかんでください。
★お買い求めの際、また組み立ての前には必ず内容をお確めください。万一不良部品、不足部品などありました場合には、お買い求めの販売店にご相談ください。
★小さなビス、ナット類が多く、よく似た形の部品もあります。図をよく見てゆっくり確実に組んでください。金具部品は少し多目に入っています。予備として使ってください。

グリス このマークはグリスを塗る部分に指示しました。必ず、グリスアップして、組みこんでください。

★Study the instructions thoroughly before assembly.
★There are many small screws, nuts and similar parts. Assemble them carefully referring to the drawings. To prevent trouble and finish the model with good performance, it is necessary to assemble each step exactly as shown.

Apply grease to the places shown by this mark. Apply grease first, then assemble.

★Vor Baubeginn die Bauanleitung genau durchlesen.
★Viele kleine Schrauben und Muttern etc. müssen genau der Anleitung nach eingebaut werden. Exaktes Bauen bringt ein gutes Modell mit bester Leistung.

Stellen mit diesem Zeichen erst fetten, dann zusammenbauen.

★Assimilez les instructions parfaitement avant l'assemblage.
★Il y a beaucoup de petites vis, d'écrous et de pièces similaires. Les assembler soigneusement en se référant aux dessins. Pour éviter les erreurs suivre les stades du montage dans l'ordre indiqué.

Graisser les endroits indiqués par ce symbole. Graisser d'abord, assembler ensuite.

※の部品はキットには含まれていません。
Parts marked ※ are not included in kit.
Teile mit ※ sind im Bausatz nicht enthalten.
Les pièces marquées ※ ne sont pas incluses dans le kit.

A

1～5
袋詰Aを使用します
BAG A / BEUTEL A / SACHET A

1

MA2 ×1 3×23㎜皿ビス
Screw
Schraube
Vis

MA3 ×2 3×10㎜皿ビス
Screw
Schraube
Vis

MA4 ×1 3×8㎜皿ビス
Screw
Schraube
Vis

MA8 ×2 3×12㎜ホロービス
Screw
Schraube
Vis

MA15 ×2 ステアリングポスト
Steering post
Lagerzapfen der Lenkung
Colonnette de direction

1 《モーターマウントの取り付け》
Motor mount
Motor-Lager
Support-moteur

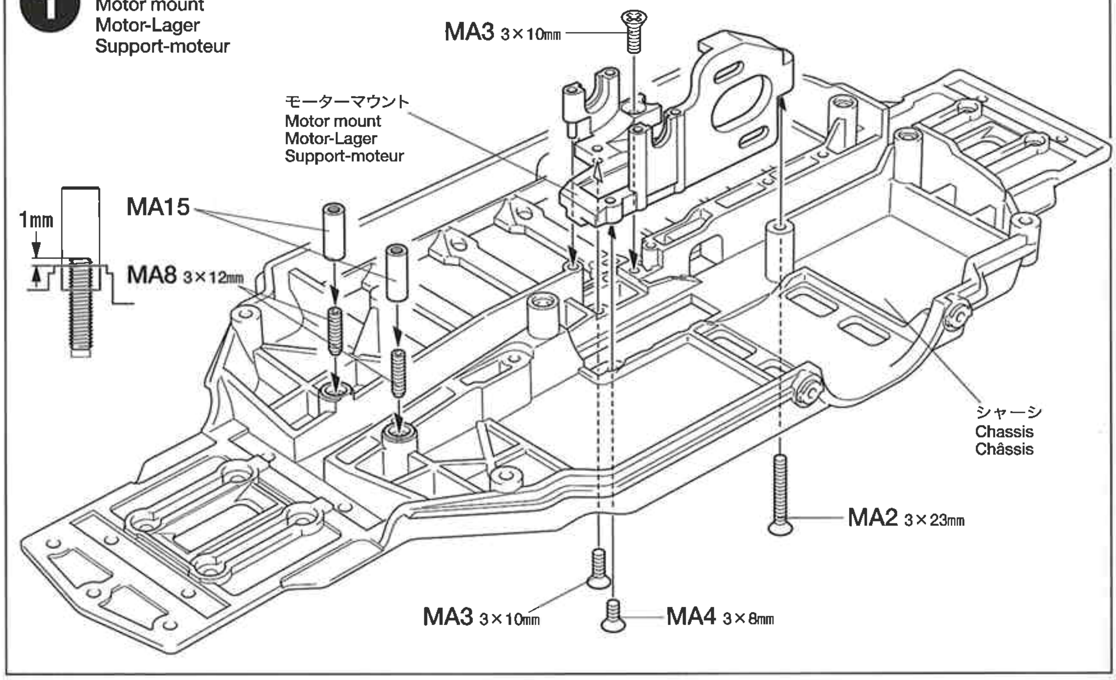

2

MA7 ×2 2×25㎜キャップスクリュー
Cap screw
Zylinderkopfschraube
Vis à tête cylindrique

MA10 ×2 2㎜ロックナット
Lock nut
Sicherungsmutter
Ecrou nylstop

MA16 ×2 デフスプリング
Diff spring
Differentialfeder
Ressort de diff

MA17 ×16 3㎜スチールボール
Ball
Kugel
Bille

MA18 ×4 1510ベアリング
Ball bearing
Kugellager
Roulement à billes

MA19 ×4 850ベアリング
Ball bearing
Kugellager
Roulement à billes

MA21 ×2 620スラストベアリング
Ball thrust bearing
Druckkugellager
Butée à billes

MA23×4 デフプレート
Diff plate
Differentialplatte
Plaquette de diff

アンチウェアグリス
Anti-wear grease
Verschleiß minderndes Fett
Graisse anti-usure

2 《ボールデフの組み立て》
Ball differential
Kugeldifferential
Différentiel à billes

★2個作ります。
★Make 2.
★2 Satz anfertigen.
★Faire 2 jeux.

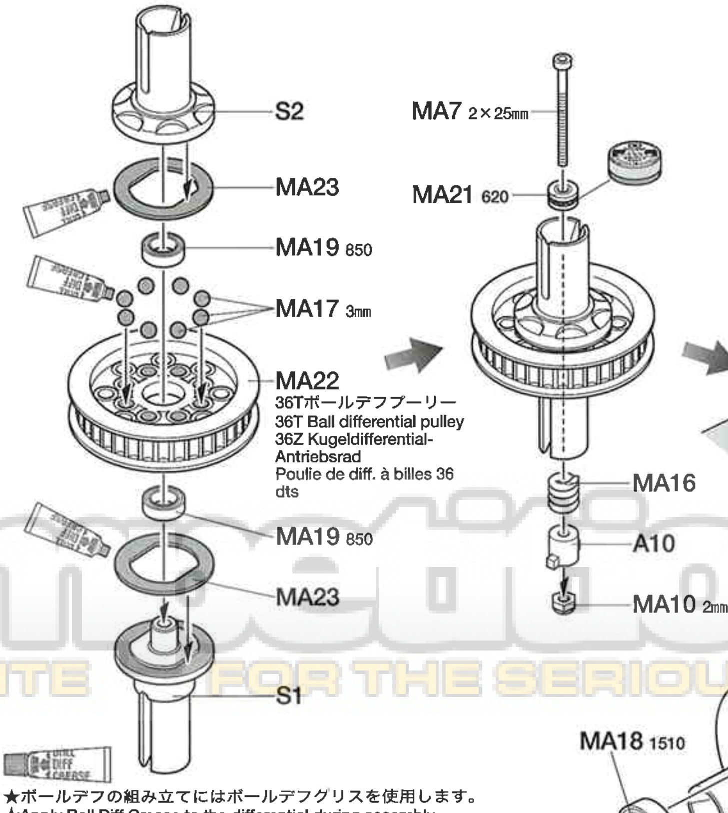

★ボールデフの組み立てにはボールデフグリスを使用します。
★Apply Ball Diff Grease to the differential during assembly.
★Differentialgetriebe während des Zusammenbaus mit Fett für Kugeldifferential einschmieren.
★Appliquer de la Graisse pour différentiel à billes sur le différentiel, avant assemblage.

★S1、S2（デフジョイント）を固定して、MA22（ボールデフプーリー）がすべらなくなるまでMA7（2×25㎜キャップスクリュー）を調整しながらネジ込みます。ネジ込みすぎるとデフの効きが重たくなりネジが破損するので注意してください。
★Hold S1 and S2 (Diff. joints) and tighten MA7 to prevent differential from coming loose. Be careful not to over-tighten MA7 as it will hinder movement of differential and may damage parts.
★S1 und S2 (Differentialgelenke) festhalten und MA7 festschrauben, um Lockerwerden des Differentials zu vermeiden. Darauf achten, MA7 nicht zu stark anzuziehen, da dies die Bewegung des Differentials blockiert und Teile beschädigen kann.
★Maintenir en place S1 et S2 (noix de cardans) et serrer MA7 pour éviter de désolidariser le différentiel. Ne pas trop serrer MA7 car elle peut entraver le mouvement du différentiel et endommager des pièces.

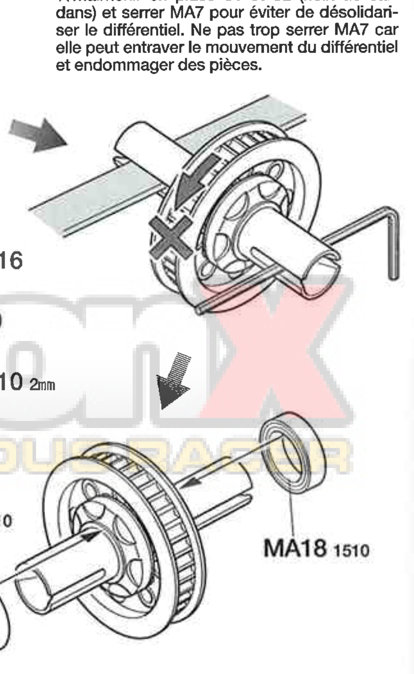

A WEB SITE FOR THE SERIOUS RACER

3

MA1 ×12
3×8mm丸ビス
Screw
Schraube
Vis

《ドライブベルト》
Drive belt
Antriebsriemen
Courroie

★折り曲げたり、ひねったりしないでください。シンナー、オイルをつけないでください。
★Do not crimp or twist. Do not apply any thinner or oil.
★Nicht knicken oder verdrehen. Nicht mit Verdünner oder Öl in Berührung bringen.
★Ne pas plier ou vriller. Ne pas appliquer de diluant ou lubrifiant.

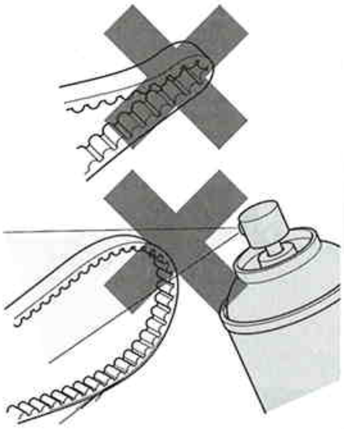

★ベルトの心線が出てきたらハサミでていねいに切り取ってください。また、山がすりへったり、のびてしまったら、新しい物と交換してください。
★If drive belt becomes frayed, cut off excess fiber with scissors. When worn out or overstretched, replace drive belt.
★Falls der Antriebsriemen ausfranst, Überstand mit der Schere abschneiden. Den Antriebsriemen ersetzen, wenn er verschlissen oder überdehnt ist.
★Si la courroie s'effiloche, découper les fibres avec des ciseaux. Si elle est usée ou détendue, la remplacer.

3 《ギヤケースの組み立て》

Gearboxes
Getriebegehäuse
Carters

★図の位置にA2(凹み印)を取り付けます。
★Attach A2 referring to the diagram below.
★A2 entsprechend untenstehender Abbildung anbringen.
★Fixer A2 en se reportant au tableau ci-dessous.

《リヤ》
Rear
Hinten
Arrière

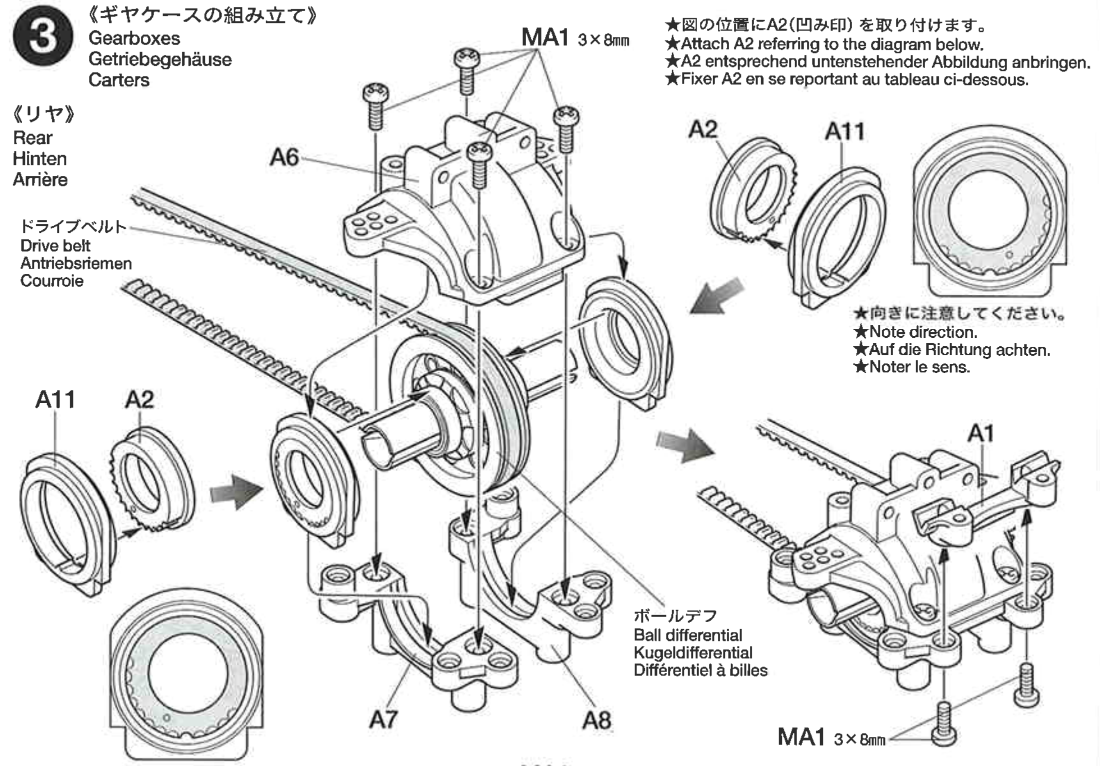

《フロント》
Front
Vorne
Avant

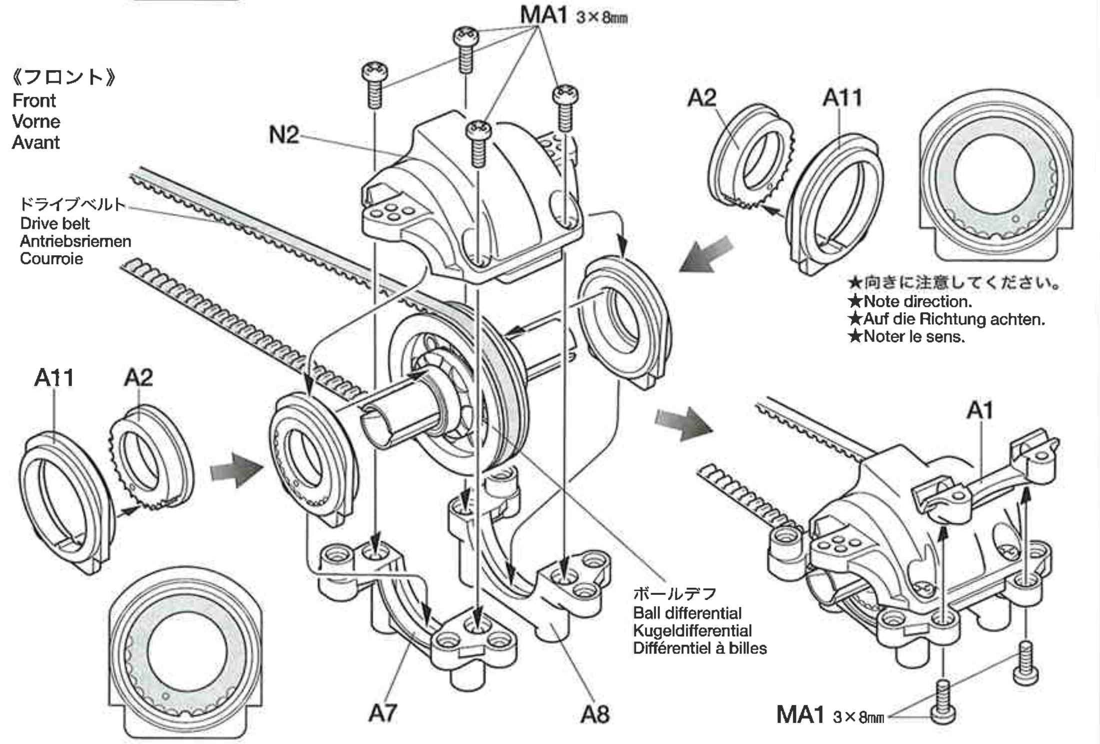

4

MA4 ×1
3×8mm皿ビス
Screw
Schraube
Vis

MA5 ×2
3×5mmフラットビス
Screw
Schraube
Vis

MA9 ×1
3×2.5mmイモネジ
Grub screw
Madenschraube
Vis pointeau

MA11 ×2
5103-12クレセントリング
Crescent ring
Halbmond-Ring
Anneau de retenu en C

MA12 ×1
2×9mmシャフト
Shaft
Achse
Axe

MA13 ×1
センターシャフト
Center shaft
Zentralwelle
Axe central

MA14 ×1
4×2.8mmスペーサー
Spacer
Distanzring
Entretoise

MA20 ×2
840ベアリング
Ball bearing
Kugellager
Roulement à billes

MA24 ×1
スパーギヤホルダー
Spur gear holder
Stirnrad-Halter
Support de pignon intermédiaire

4 《センタープーリーの組み立て》

Center pulley
Zentrale Riemenscheibe
Poulie centrale

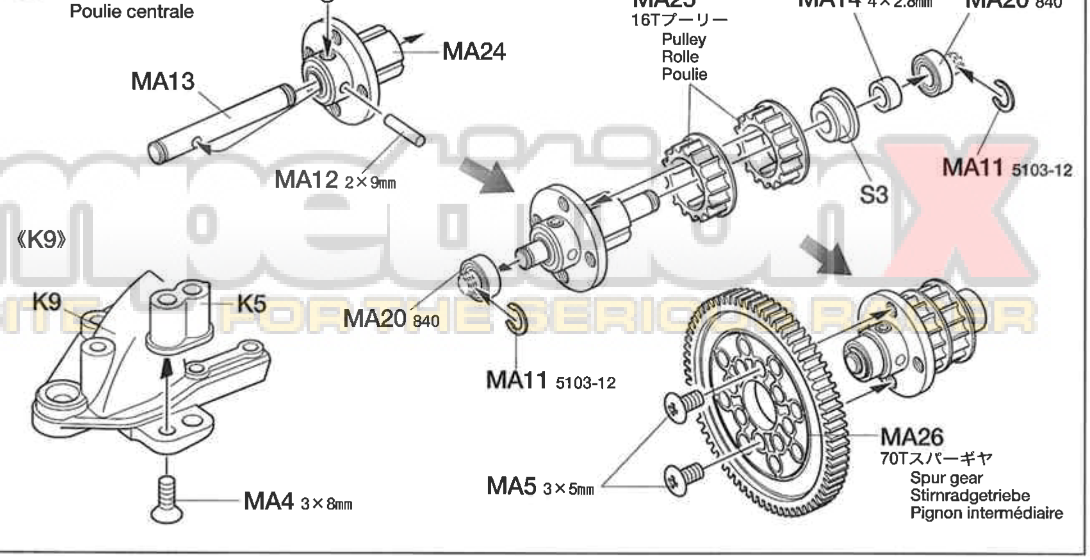

competitionX A WEB SITE FOR THE SERIOUS RACER

5

MA3 ×1 — 3×10㎜皿ビス / Screw / Schraube / Vis

MA4 ×8 — 3×8㎜皿ビス / Screw / Schraube / Vis

MA6 ×4 — 2.6×8㎜丸ビス / Screw / Schraube / Vis

5 《ギヤケースの取り付け》

Attaching gearboxes
Getriebegehäuse-Einbau
Fixation des carters

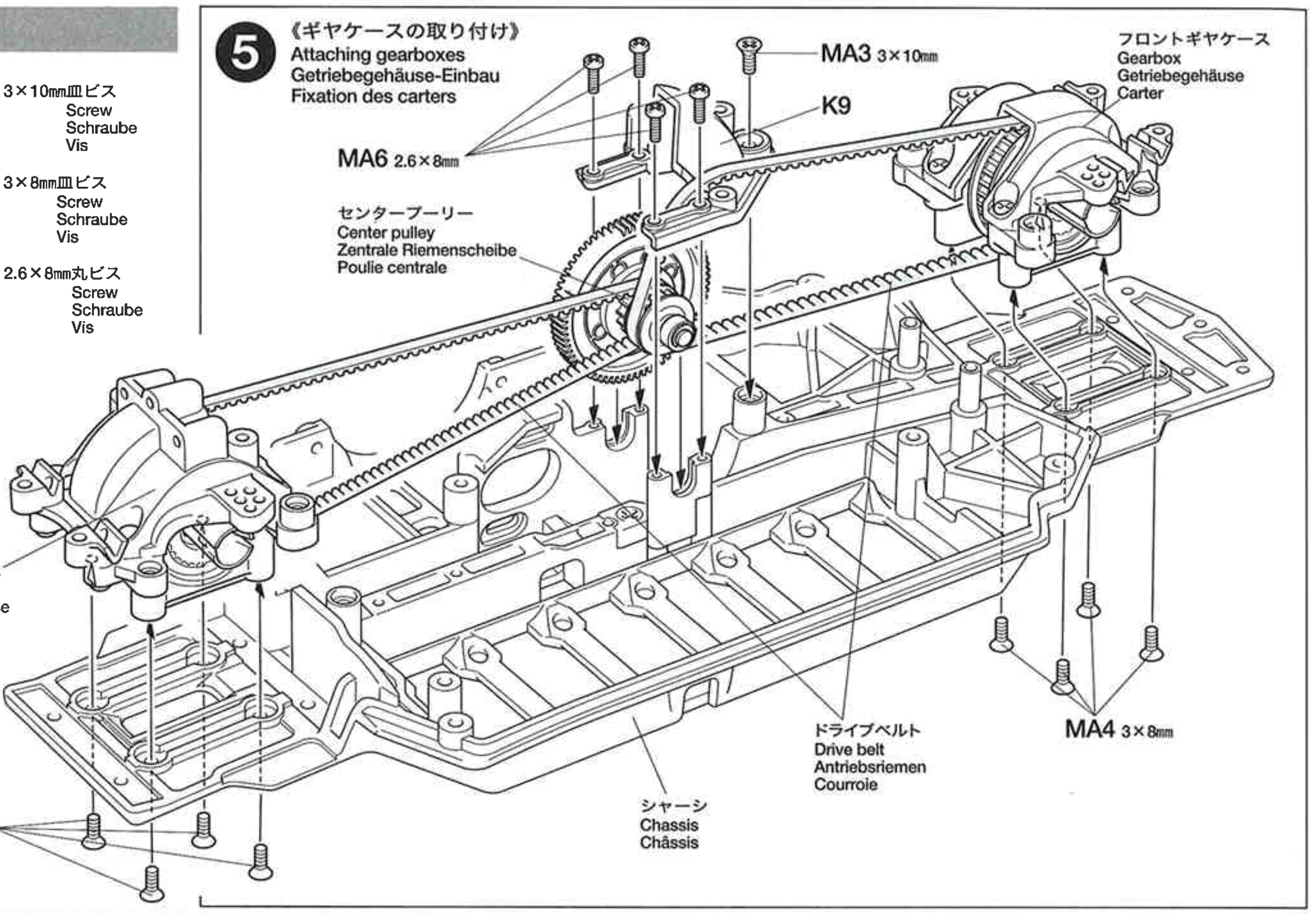

B

6 ~ 19
袋詰Bを使用します
BAG B / BEUTEL B / SACHET B

6

MA4 ×2 — 3×8㎜皿ビス / Screw / Schraube / Vis

MA8 ×2 — 3×12㎜ホロービス / Screw / Schraube / Vis

MB9 ×2 — 5㎜ピローボールナット（短） / Ball connector nut (short) / Kugelkopf-Mutter (kurz) / Ecrou-connecteur à rotule (court)

6 《リヤサスマウントの取り付け》

Attaching rear suspension mount
Befestigung der hinteren Aufhängungshalterung
Fixation du support de suspension arrière

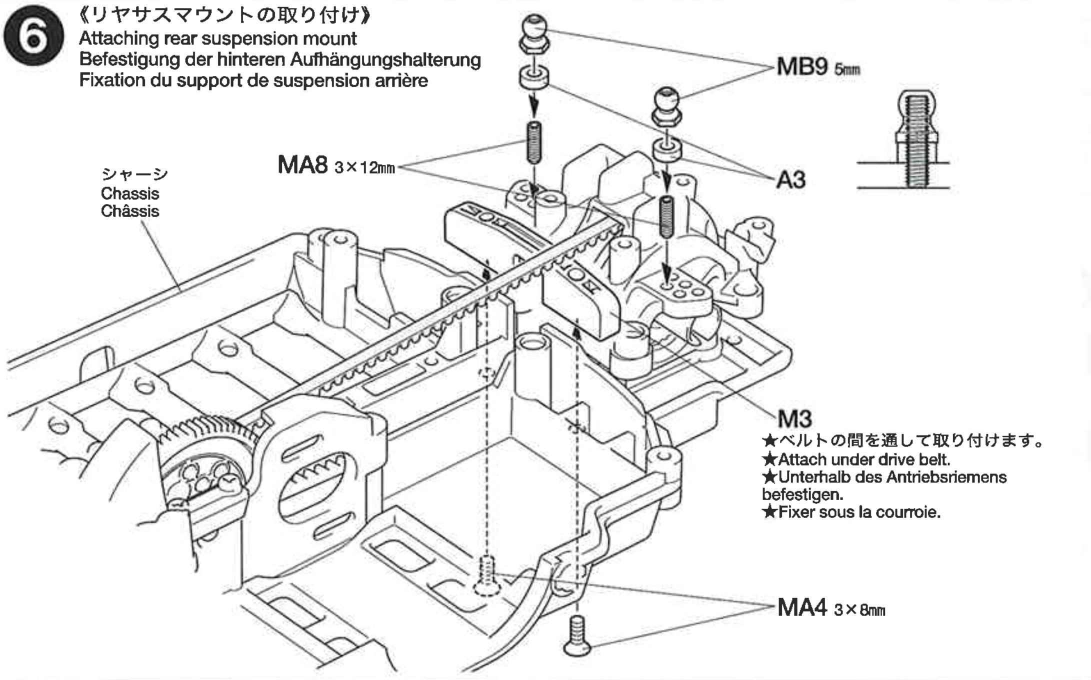

★ベルトの間を通して取り付けます。
★Attach under drive belt.
★Unterhalb des Antriebsriemens befestigen.
★Fixer sous la courroie.

7

MB3 ×2 — 3×10㎜ホロービス / Screw / Schraube / Vis

MB8 ×2 — 5㎜ピローボール / Ball connector / Kugelkopf / Connecteur à rotule

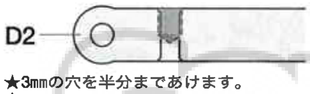

★3㎜の穴を半分まであけます。
★Widen hole with 3mm drill as shown. Do not drill through other side.
★Loch mit einem 3mm Bohrer wie abgebildet aufbohren. Nicht ganz durchbohren.
★Elargir le trou avec un foret de 3mm uniquement sur sa motilé supérieure.

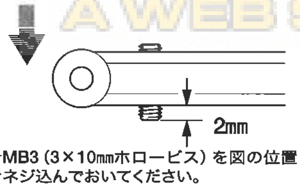

★MB3（3×10㎜ホロービス）を図の位置までネジ込んでおいてください。
★Screw in as shown (MB3).
★Wie abgebildet zusammenschrauben (MB3).
★Visser comme montré (MB3).

7 《リヤアームの組み立て》

Rear arms
Hintere Lenker
Triangles arrière

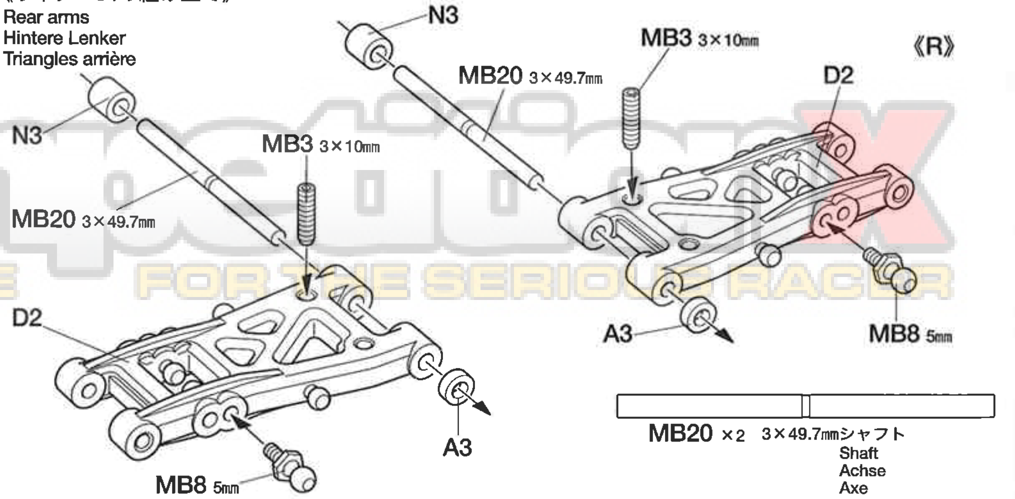

MB20 ×2 — 3×49.7㎜シャフト / Shaft / Achse / Axe

A WEB SITE FOR THE SERIOUS RACER

8

MA4 ×2 — 3×8㎜皿ビス
Screw
Schraube
Vis

9

MB8 ×2 — 5㎜ピローボール
Ball connector
Kugelkopf
Connecteur à rotule

MB17 ×2 — 950ベアリング
Ball bearing
Kugellager
Roulement à billes

MB25 ×1 — ウレタンブッシュ（赤）
Urethane bushing (red)
Urethan-Buchse (rot)
Bague polyuréthane (rouge)

MB26 ×2 — ホイールアクスル
Wheel axle
Rad-Achse
Axe de roue

10

MB5 ×2 — 3×3㎜イモネジ
Grub screw
Madenschraube
Vis pointeau

MB19 ×4 — 5㎜アジャスター
Adjuster
Einstellstück
Chape à rotule

MB21 ×2 — 2.6×25㎜シャフト
Shaft
Achse
Axe

MB23 ×2 — 3×32㎜ターンバックルシャフト
Turn-buckle shaft
Spann-Achse
Biellette à pas inversés

MB25 ×1 — ウレタンブッシュ（赤）
Urethane bushing (red)
Urethan-Buchse (rot)
Bague polyuréthane (rouge)

MB27 ×2 — ドライブシャフト
Drive shaft
Antriebswelle
Arbre d'entraînement

8 《リヤアームの取り付け》
Attaching rear arms
Anbringung der hinteren Lenker
Fixation des triangles arrière

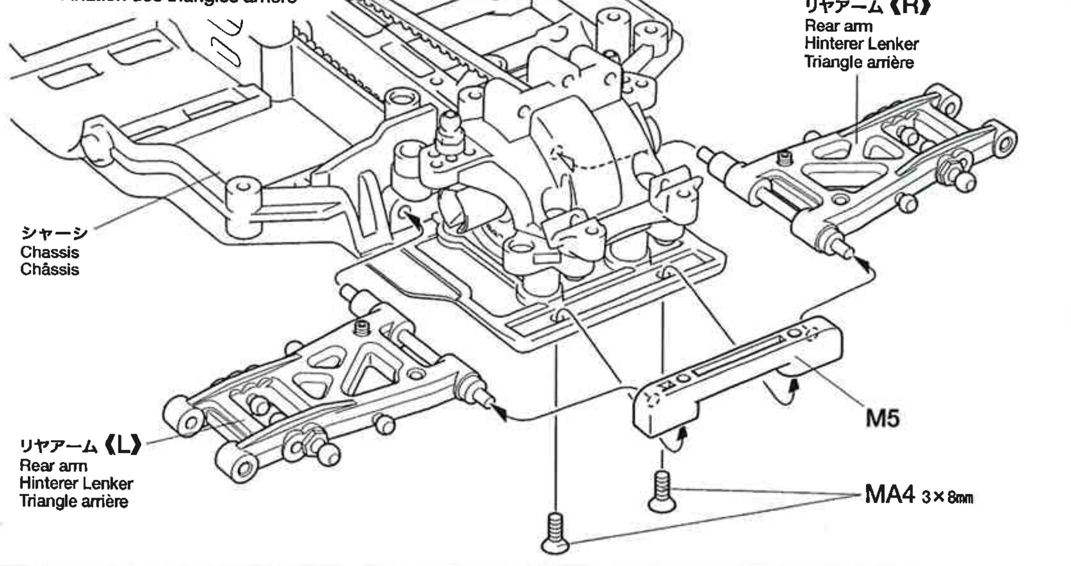

9 《リヤアクスルの組み立て》
Rear axles
Hinterachsen
Essieux arrière

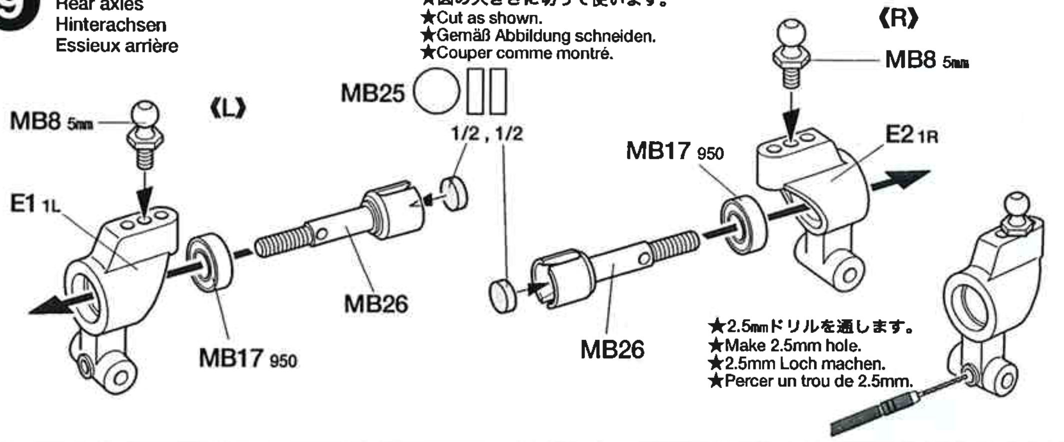

10 《リヤアクスルの取り付け》
Attaching rear axles
Hinterachsen-Einbau
Fixation des essieux arrière

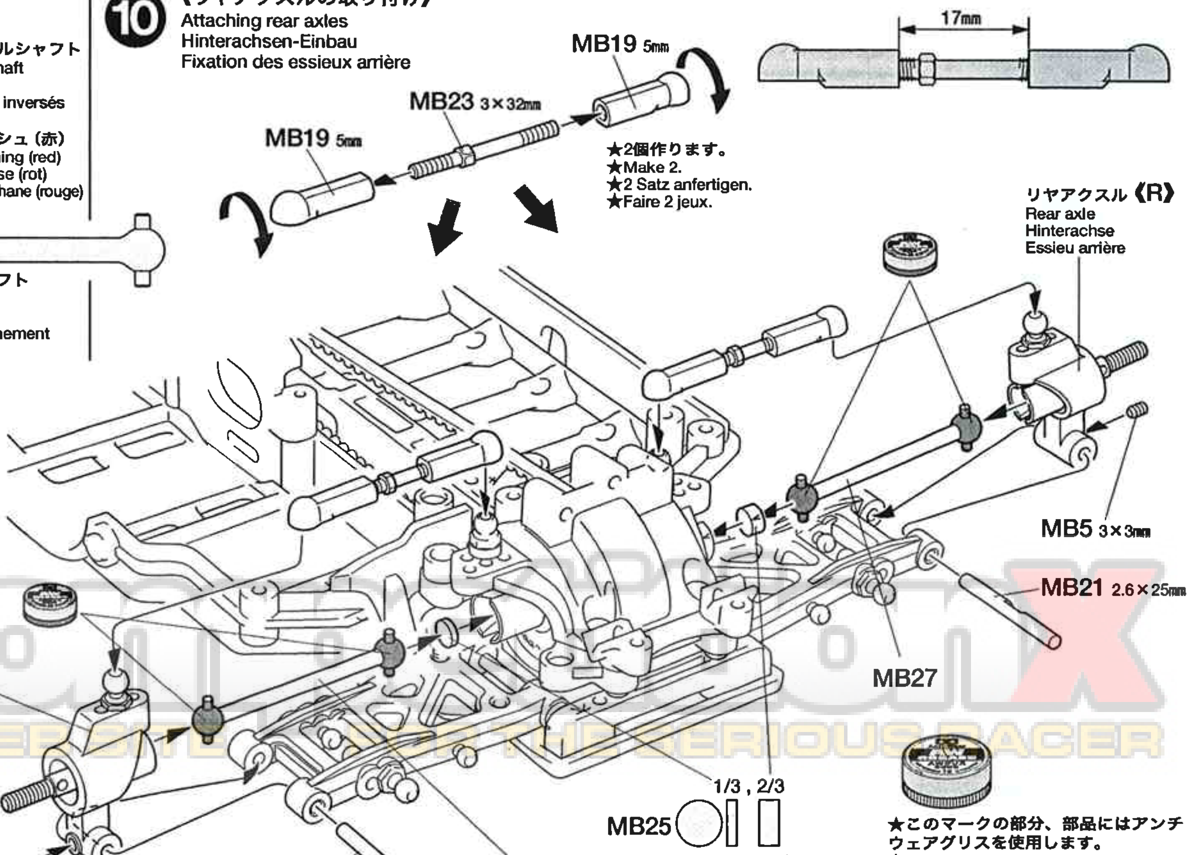

★図の大きさに切って使います。
★Cut as shown.
★Gemäß Abbildung schneiden.
★Couper comme montré.

★このマークの部分、部品にはアンチウェアグリスを使用します。
★Apply anti-wear grease to the places shown by this mark.
★Verschleiß minderndes Fett Einfetten.
★Appliquez de la graisse anti-usure.

11

3×8㎜丸ビス
Screw
Schraube
Vis
MA1 ×3

3×12㎜皿ビス
Screw
Schraube
Vis
MB1 ×4

3×10㎜皿ビス
Screw
Schraube
Vis
MA3 ×2

12

3×8㎜皿ビス
Screw
Schraube
Vis
MA4 ×2

3×12㎜ホロービス
Screw
Schraube
Vis
MA8 ×2

5㎜ピローボールナット（短）
Ball connector nut (short)
Kugelkopf-Mutter (kurz)
Ecrou-connecteur à rotule (court)
MB9 ×2

13

3×10㎜ホロービス
Screw
Schraube
Vis
MB3 ×2

5㎜ピローボール
Ball connector
Kugelkopf
Connecteur à rotule
MB8 ×2

3×49.7㎜シャフト
Shaft
Achse
Axe
MB20 ×2

NOTE

●「OP.843 TA05アラミドドライブベルト」または「OP.897 TA05アラミドドライブベルト（ブルー）」、「OP.685 フロントブリッジサスマウント (A)」または「SP.1064 TRF415フロントブリッジサスマウント (D)」、「OP895 TA05カーボン強化K部品（ステフナー）」、「OP991 TA05-IFSカーボン強化N部品」の製品を同時に装着し、金属ギヤサーボを併用すると静電気による影響をうけやすくなり、お客様が使用されているメカの耐静電気特性によっては不調をきたす場合があります。これらを同時に使用する場合には、もっとも効果的な対策として「OP.893 TA05カーボン軽量ロワデッキ」の併用をお勧めします。

●Using a metal geared servo together with 53843/53897 (aramid drive belt), 53685/51064 (front bridge suspension mount), 53895 (carbon K parts) and 53991 (carbon N parts) makes car vulnerable to static electricity, which may cause mechanical trouble when interfering with R/C system with low static resistance. As a preventive measure, use of 53893 (lightweight carbon lower deck) is recommended.

●Die Verwendung eines Servos mit Metallgetriebe zusammen mit 53843/53897 (Aramid Antriebsriemen), 53685/51064 (vordere Aufhängungsbrücke), 53895 (Karbon K-Teile) und 53991 (Karbon N-Teile) kann das Auto für statische Elektrizität anfällig machen, was bei RC-Systemen, die nicht ausreichend gegen statische Elektrizität abgesichert sind, mechanische Probleme mit Interferenzen verursachen kann. Als Vorbeugungsmaßnahme wird der Einsatz von 53893 (leichtes Karbon-Unterdeck) empfohlen.

●L'utilisation d'un servo à pignons métal avec 53843/53897 (courroie aramide), 53685/51064 (support de suspension avant), 53895 (pièces K carbone) et 53991 (pièces N carbone) rend la voiture vulnérable à l'électricité statique, ce qui peut causer des problèmes mécaniques si interférence avec le système RC à faible résistivité statique. Comme mesure préventive, l'utilisation de 53893 (platine inférieure allégée en carbone) est recommandée.

11 《リヤダンパーステーの取り付け》
Attaching rear damper stay
Einbau der hinteren Dämpferstrebe
Fixation du support d'amortisseur arrière

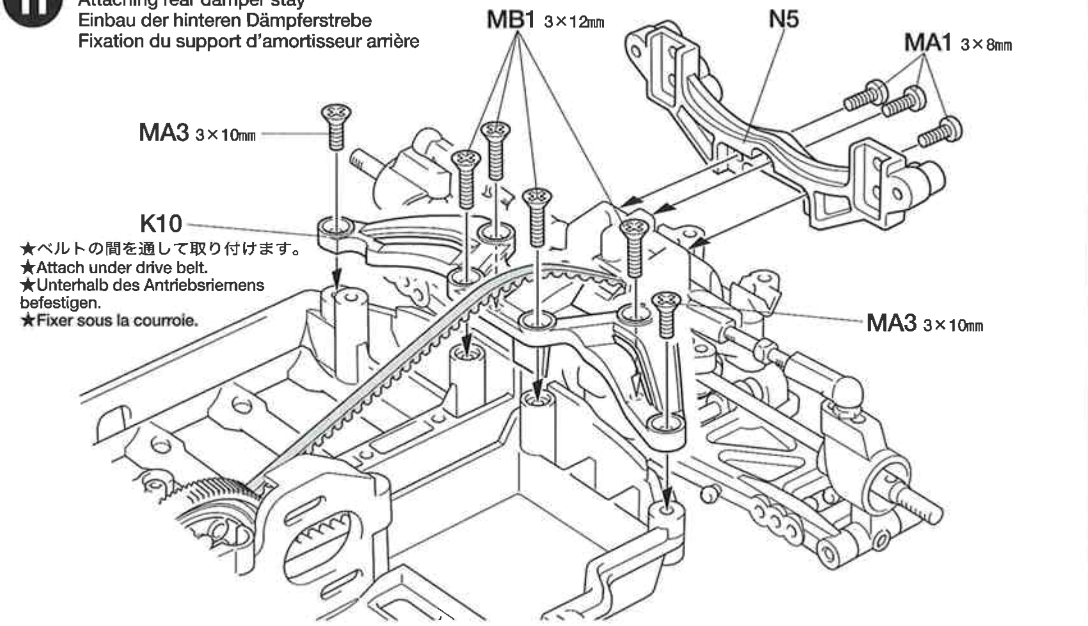

★ベルトの間を通して取り付けます。
★Attach under drive belt.
★Unterhalb des Antriebsriemens befestigen.
★Fixer sous la courroie.

12 《フロントサスマウントの取り付け》
Attaching front suspension mount
Befestigung der vorderen Aufhängungshalterung
Fixation du support de suspension avant

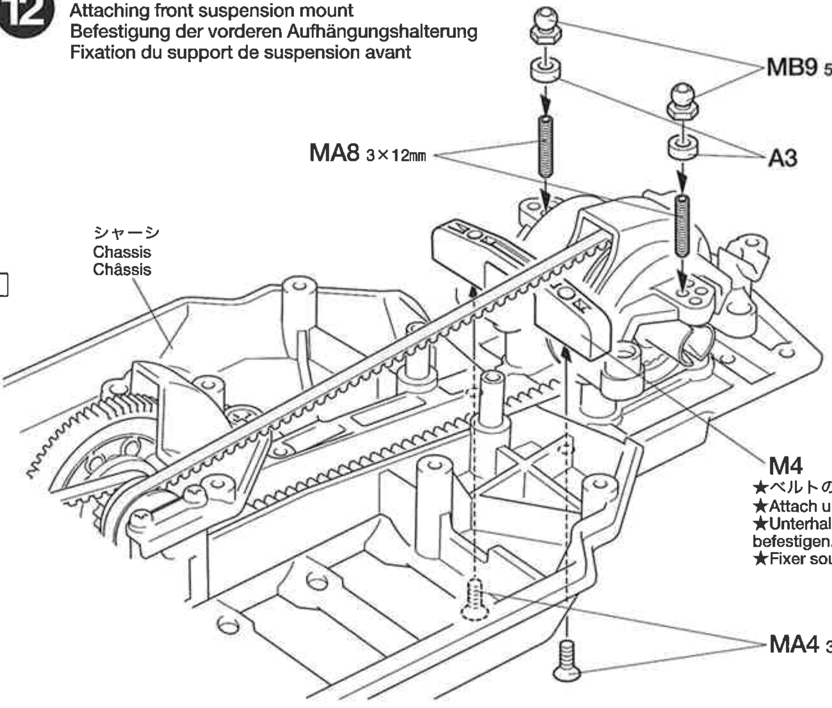

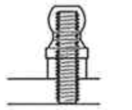

★ベルトの間を通して取り付けます。
★Attach under drive belt.
★Unterhalb des Antriebsriemens befestigen.
★Fixer sous la courroie.

13 《フロントアームの組み立て》
Front arms
Vordere Lenker
Triangles avant

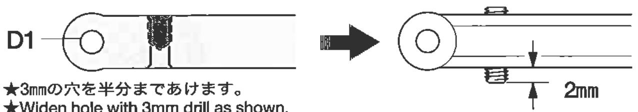

★3㎜の穴を半分まであけます。
★Widen hole with 3mm drill as shown. Do not drill through other side.
★Loch mit einem 3mm Bohrer wie abgebildet aufbohren. Nicht ganz durchbohren.
★Elargir le trou avec un foret de 3mm uniquement sur sa motilé supérieure.

★MB3（3×10㎜ホロービス）を図の位置までネジ込んでおいてください。
★Screw in as shown (MB3).
★Wie abgebildet zusammenschrauben (MB3).
★Visser comme montré (MB3).

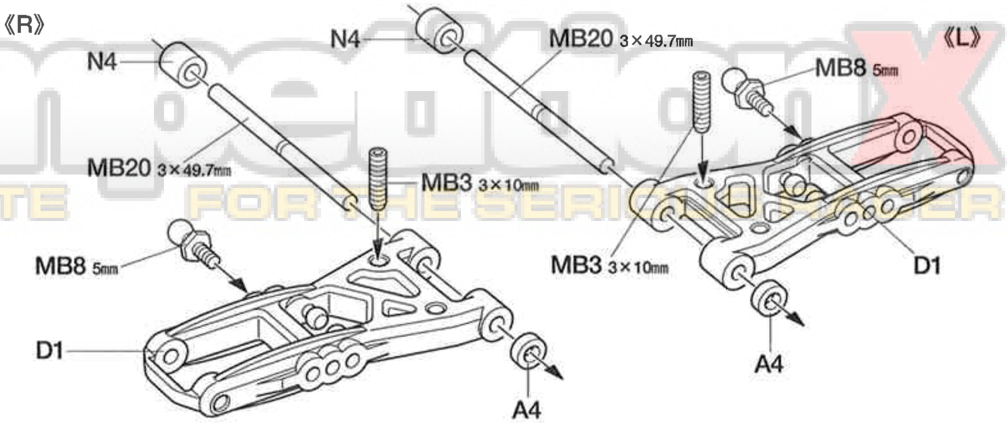

14

MA4 ×2 3×8㎜皿ビス
Screw
Schraube
Vis

14 《フロントアームの取り付け》
Attaching front arms
Anbringung der vorderen Lenker
Fixation des triangles avant

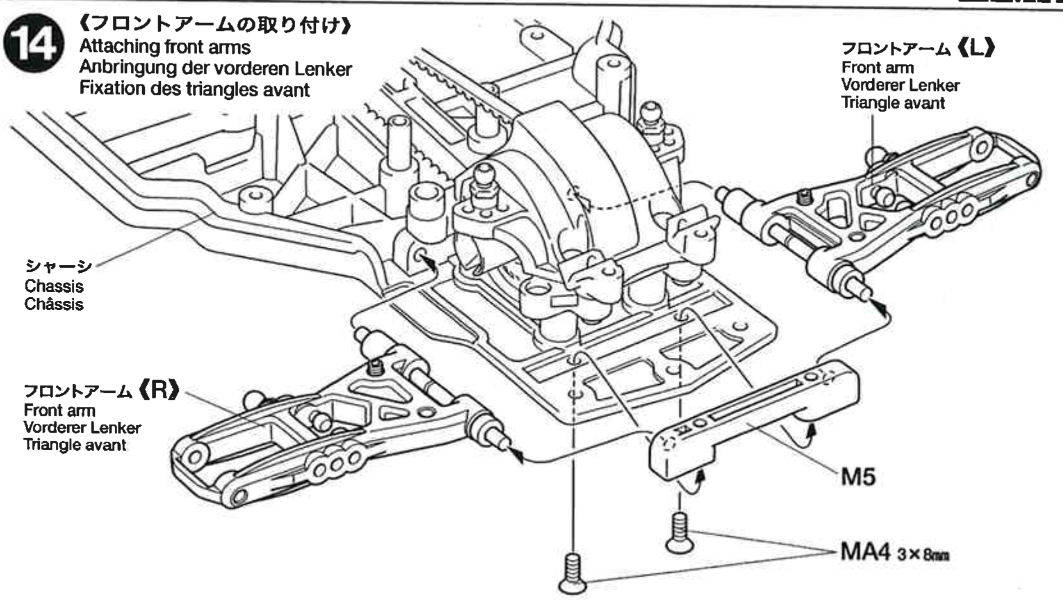

15

MA1 ×2 3×8㎜丸ビス
Screw
Schraube
Vis

MB7 ×2 5×8㎜ピローボール
Ball connector
Kugelkopf
Connecteur à rotule

MB8 ×2 5㎜ピローボール
Ball connector
Kugelkopf
Connecteur à rotule

MB11 ×2 4.6×4.7㎜フランジパイプ
Flanged tube
Kragenrohr
Tube à flasque

MB12 ×2 4.5×3.5㎜フランジパイプ
Flanged tube
Kragenrohr
Tube à flasque

MB16 ×2 53539 3×0.7㎜スペーサー
Spacer
Distanzring
Entretoise

MB17 ×2 950ベアリング
Ball bearing
Kugellager
Roulement à billes

MB25 ×1 ウレタンブッシュ（赤）
Urethane bushing (red)
Urethan-Buchse (rot)
Bague polyuréthane (rouge)

MB26 ×2 ホイールアクスル
Wheel axle
Rad-Achse
Axe de roue

15 《フロントアクスルの組み立て》
Front axles
Vorderachsen
Essieux avant

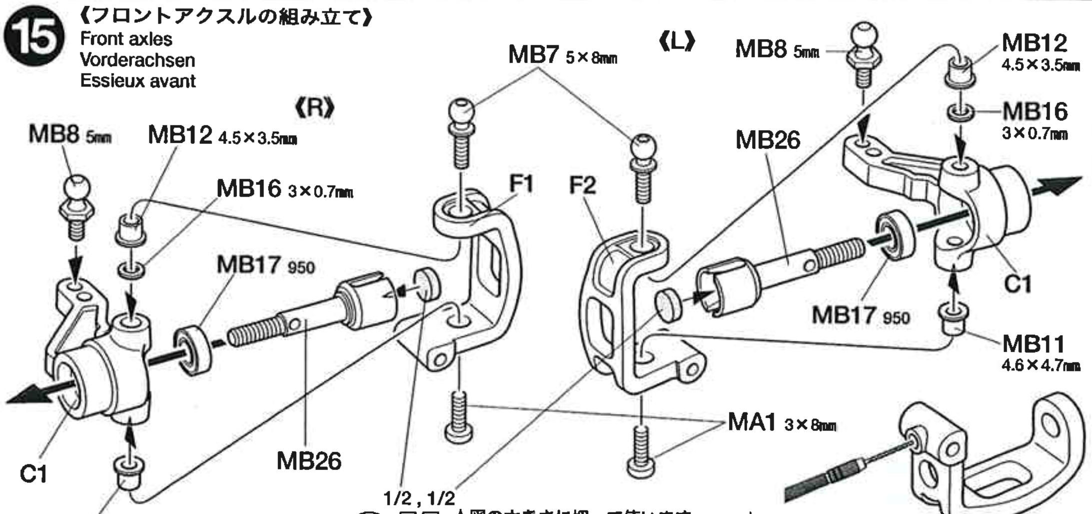

★図の大きさに切って使います。
★Cut as shown.
★Gemäß Abbildung schneiden.
★Couper comme montré.

★2.5㎜ドリルを通します。
★Make 2.5mm hole.
★2.5mm Loch machen.
★Percer un trou de 2.5mm.

16

MB5 ×2 3×3㎜イモネジ
Grub screw
Madenschraube
Vis pointeau

MB19 ×4 5㎜アジャスター
Adjuster
Einstellstück
Chape à rotule

MB22 ×2 2.6×22㎜シャフト
Shaft
Achse
Axe

MB23 ×2 3×32㎜ターンバックルシャフト
Turn-buckle shaft
Spann-Achse
Biellette à pas inversés

MB25 ×1 ウレタンブッシュ（赤）
Urethane bushing (red)
Urethan-Buchse (rot)
Bague polyuréthane (rouge)

16 《フロントアクスルの取り付け》
Attaching front axles
Vorderachsen-Einbau
Fixation des essieux avant

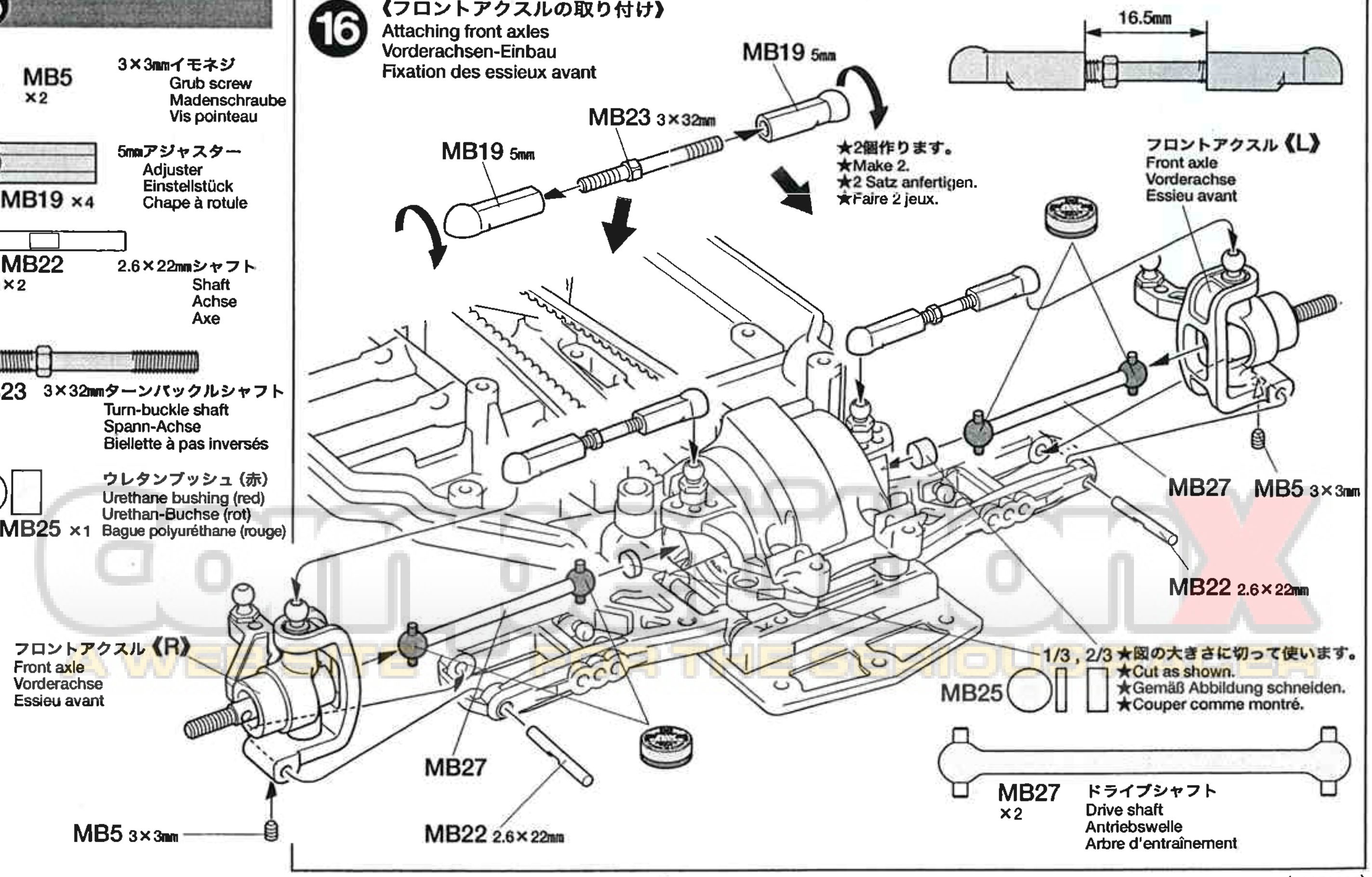

★図の大きさに切って使います。
★Cut as shown.
★Gemäß Abbildung schneiden.
★Couper comme montré.

MB27 ×2 ドライブシャフト
Drive shaft
Antriebswelle
Arbre d'entraînement

17

MA1 ×2 — 3×8mm丸ビス / Screw / Schraube / Vis

MB4 ×1 — 3×8mmホロービス / Screw / Schraube / Vis

MB8 ×2 — 5mmピローボール / Ball connector / Kugelkopf / Connecteur à rotule

MB9 ×1 — 5mmピローボールナット（短）/ Ball connector nut (short) / Kugelkopf-Mutter (kurz) / Ecrou-connecteur à rotule (court)

MB12 ×2 — 4.5×3.5mmフランジパイプ / Flanged tube / Kragenrohr / Tube à flasque

MB18 ×4 — 850メタル / Metal bearing / Metall-Lager / Palier en métal

MB19 ×4 — 5mmアジャスター / Adjuster / Einstellstück / Chape à rotule

MB24 ×2 — 3×28mmターンバックルシャフト / Turn-buckle shaft / Spann-Achse / Biellette à pas inversés

18

MB1 ×2 — 3×12mm皿ビス / Screw / Schraube / Vis

MA3 ×4 — 3×10mm皿ビス / Screw / Schraube / Vis

MB2 ×2 — 3×9.5mm段付ビス / Step screw / Paßschraube / Vis décolletée

MB6 ×2 — 4mmEリング / E-Ring / Circlip

MB8 ×6 — 5mmピローボール / Ball connector / Kugelkopf / Connecteur à rotule

MB10 ×2 — 5×9.5mmロッカーナット / Rocker nut / Schwinghebelzapfen / Ecrou de basculeur

MB18 ×4 — 850メタル / Metal bearing / Metall-Lager / Palier en métal

《ターンバックルシャフト》
Turn-buckle shaft
Spann-Achse
Biellette à pas inversés

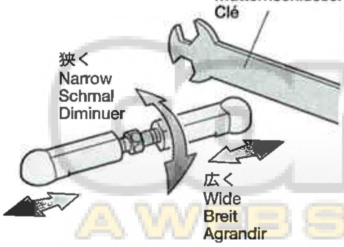

★タイロッド、アッパーアームのターンバックルシャフトは板レンチを使って長さを調整することができます。
★Lengths of steering tie rods and upper suspension arms can be adjusted using wrench.
★Die Länge der Spurstangen und der oberen Aufhängungslenker kann mit einem Schraubenschlüssel eingestellt werden.
★La longueur des biellettes de direction et des tirants supérieurs peut être réglée avec une clé.

17 《ステアリングワイパーの取り付け》
Attaching steering arms
Lenkgestänge-Einbau
Installation des barres d'accouplement

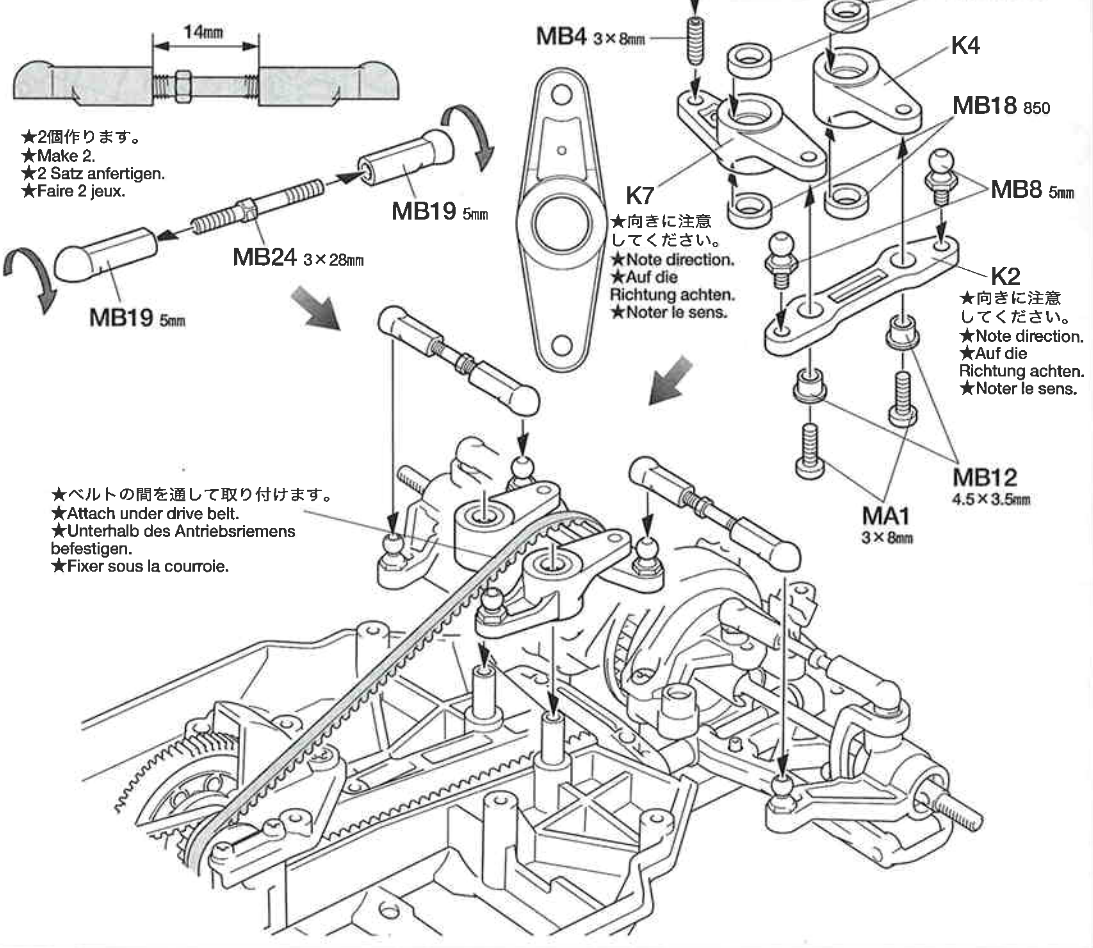

18 《フロントダンパーステーの取り付け》
Attaching front damper stay
Einbau der vorderen Dämpferstrebe
Fixation du support d'amortisseur avant

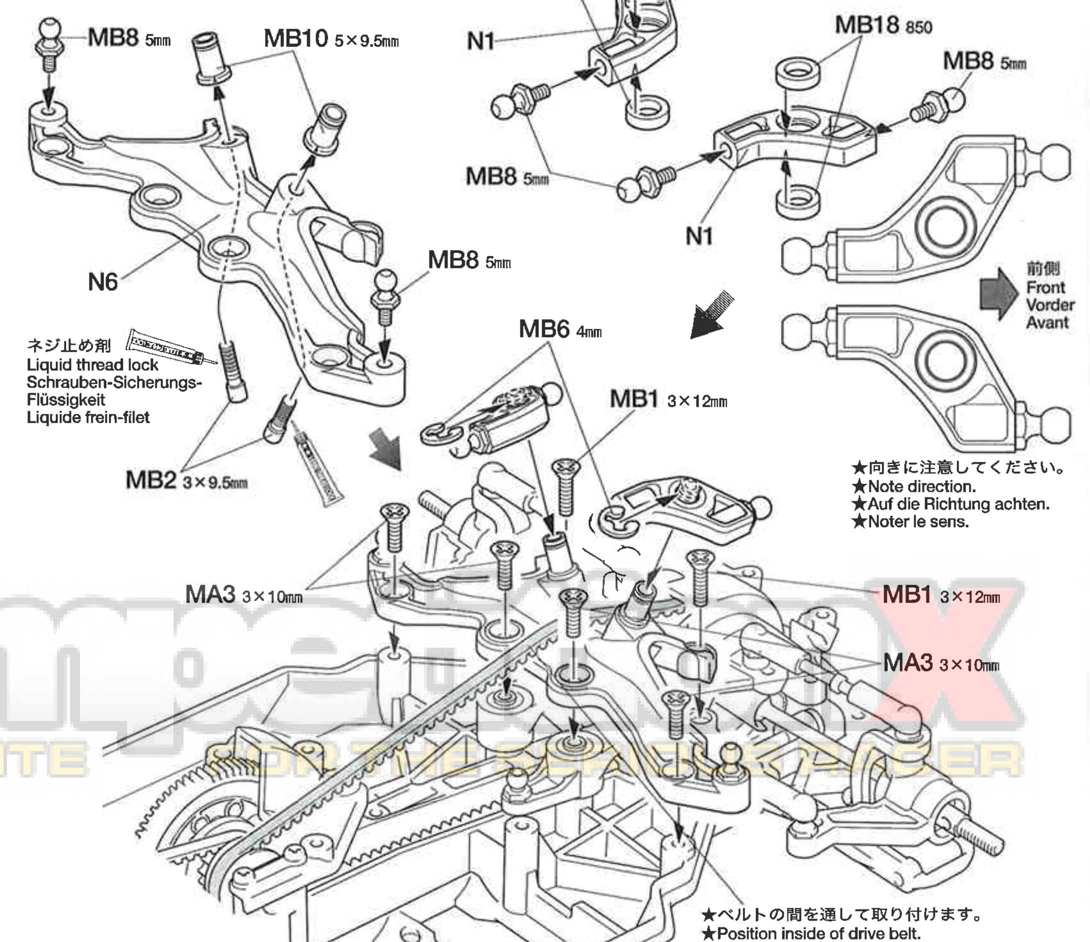

CompetitionX A WEB SITE FOR THE SERIOUS RACER

19

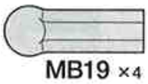

MB19 ×4 5㎜アジャスター
Adjuster
Einstellstück
Chape à rotule

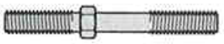

MB24 ×2 3×28㎜ターンバックルシャフト
Turn-buckle shaft
Spann-Achse
Biellette à pas inversés

19 《プッシュロッドの組み立て》

Push rod
Schubstange
Barre de poussée

★2個作ります。
★Make 2.
★2 Satz anfertigen.
★Faire 2 jeux.

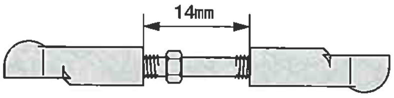

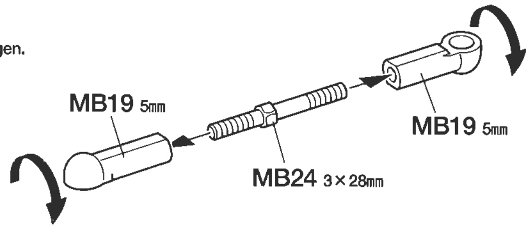

C 20～33
袋詰Cを使用します
BAG C / BEUTEL C / SACHET C

20

MC10 ×8 2㎜Eリング
E-Ring
Circlip

MC14 ×4 ピストンロッド
Piston rod
Kolbenstange
Axe de piston

MC16 ×8 3㎜Oリング（赤）
O-ring (red)
O-Ring (rot)
Joint torique (rouge)

20 《ダンパーの組み立て 1》

Damper assembly 1
Zusammenbau der Stoßdämpfer 1
Assemblage des amortisseurs 1

★4個作ります。
★Make 4.
★4 Satz anfertigen.
★Faire 4 jeux.

★ダンパーオイルを塗ります。
★Apply damper oil.
★Dämpferöl auftragen.
★Appliquer de l'huile pour amortisseurs.

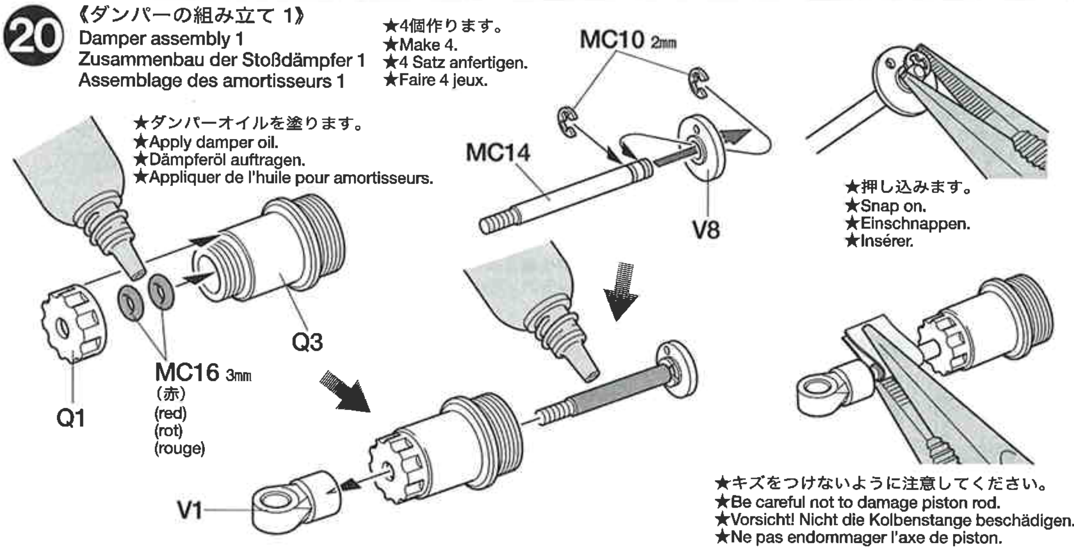

★押し込みます。
★Snap on.
★Einschnappen.
★Insérer.

★キズをつけないように注意してください。
★Be careful not to damage piston rod.
★Vorsicht! Nicht die Kolbenstange beschädigen.
★Ne pas endommager l'axe de piston.

21

MC17 ×4 オイルシール
Oil seal
Ölabdichtung
Joint d'étanchéité

21 《ダンパーオイルの入れ方》

Damper oil
Dämpfer-Öl
Huile pour amortisseurs

★4個作ります。
★Make 4.
★4 Satz anfertigen.
★Faire 4 jeux.

1. ピストンを下にさげ、オイルを入れます。ピストンをゆっくり上下させてオイル中の気泡を抜きます。

1. Pull down piston and pour oil into cylinder. Remove air bubbles by slowly moving piston up and down.

1. Kolben nach unten ziehen und Öl einfüllen. Luftblasen durch Auf-und Abbewegen des Kolbens herausdrücken.

1. Pousser le piston vers le bas et remplir le corps d'huile. Chasser les bulles d'air en déplaçant le piston de bas en haut.

2. ピストンをいっぱいにおろし、オイルシールをはめ込み、あふれたオイルをティッシュペーパーですいとります。

2. Pull down piston, attach oil seal and absorb oil overflow with tissue paper.

2. Kolben nach unten ziehen. Ölabdichtung einstecken, überlaufendes Öl mit Papiertaschentuch abwischen.

2. Pousser le piston vers le bas, placer le joint d'étanchéité et essuyer l'excédent d'huile avec du papier essuie-tout.

3. シリンダーキャップをしめ込んで完了です。

3. Tighten cylinder cap.

3. Zylinder-Kappe aufschrauben.

3. Serrer le capuchon de l'amortisseur.

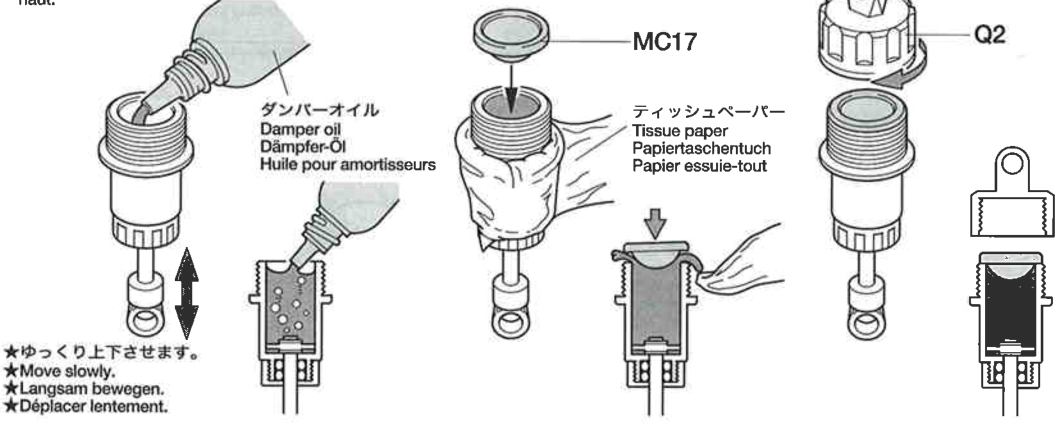

★ゆっくり上下させます。
★Move slowly.
★Langsam bewegen.
★Déplacer lentement.

OPTIONS

《ダンパーオイルのセッティング》
別売のタミヤシリコンダンパーオイルは、RCカーのオイルダンパー用に開発された高性能オイルです。温度が変化しても粘度変化が少なく、安定したダンピング効果を発揮。幅広いダンパーセッティングが可能です。

Tamiya Silicone Damper Oil

ソフトセット SOFT SET (53443)	赤 RED	# 200
	橙 ORANGE	# 300
	黄 YELLOW	# 400
ミディアムセット MEDIUM SET (53444)	緑 GREEN	# 500
	青 BLUE	# 600
	紫 PURPLE	# 700
ハードセット HARD SET (53445)	ピンク PINK	# 800
	クリアー CLEAR	# 900
	ライトブルー LIGHT BLUE	# 1000

22

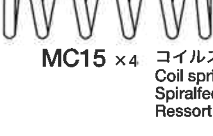

MC15 ×4 コイルスプリング
Coil spring
Spiralfeder
Ressort hélicoïdal

22 《ダンパーの組み立て 2》

Damper assembly 2
Zusammenbau der Stoßdämpfer 2
Assemblage des amortisseurs 2

《リヤ》
Rear
Hinten
Arrière
★2個作ります。
★Make 2.
★2 Satz anfertigen.
★Faire 2 jeux.

《フロント》
Front
Vorne
Avant
★2個作ります。
★Make 2.
★2 Satz anfertigen.
★Faire 2 jeux.

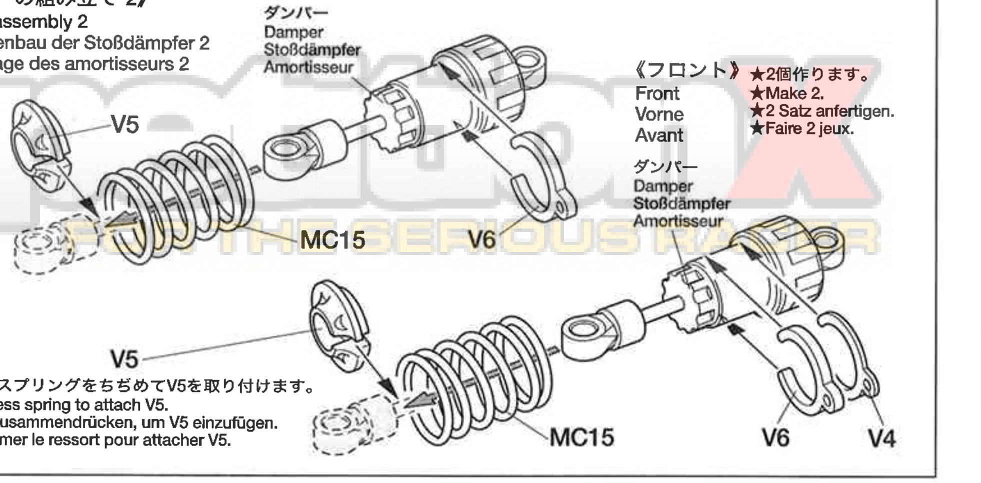

★コイルスプリングをちぢめてV5を取り付けます。
★Compress spring to attach V5.
★Feder zusammendrücken, um V5 einzufügen.
★Comprimer le ressort pour attacher V5.

A WEB SITE FOR THE SERIOUS RACER

23

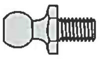

MB8 ×2

5㎜ピローボール
Ball connector
Kugelkopf
Connecteur à rotule

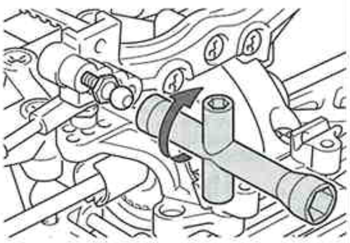

★ダンパーの取り付け位置を変えることによってセッテングの幅が広がります。
★Settings can be made by selecting damper attachment positions.
★Einstellungen können durch die Wahl der Dämpfer-Befestigungspunkte vorgenommen werden.
★Les réglages peuvent s'effectuer en modifiant la position d'amortisseur.

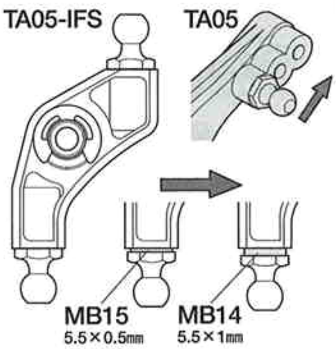

★ダンパーの取り付け位置を変えることと同じ効果が得られます。
★Adding spacer produces the same effect as changing damper attachment position.
★Die Hinzunahme von Distanzstücken bewirkt den gleichen Effekt wie eine Veränderung der Position der Dämpfer-Befestigung.
★L'ajout d'une entretoise a le même effet que le changement du point de fixation de l'amortisseur.

23 《ダンパーの取り付け》
Attaching dampers
Einbau der Stoßdämpfer
Fixation des amortisseurs

《リヤ》
Rear
Hinten
Arrière

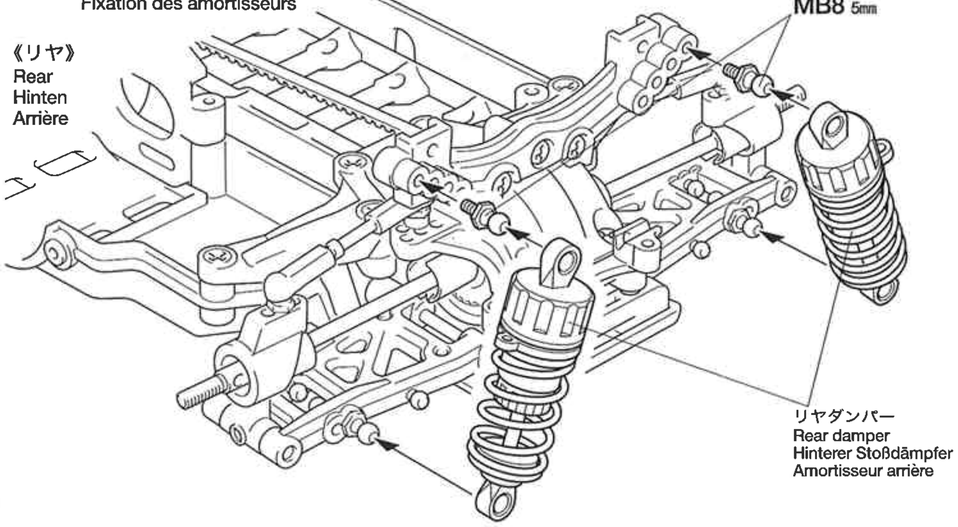

《フロント》
Front
Vorne
Avant

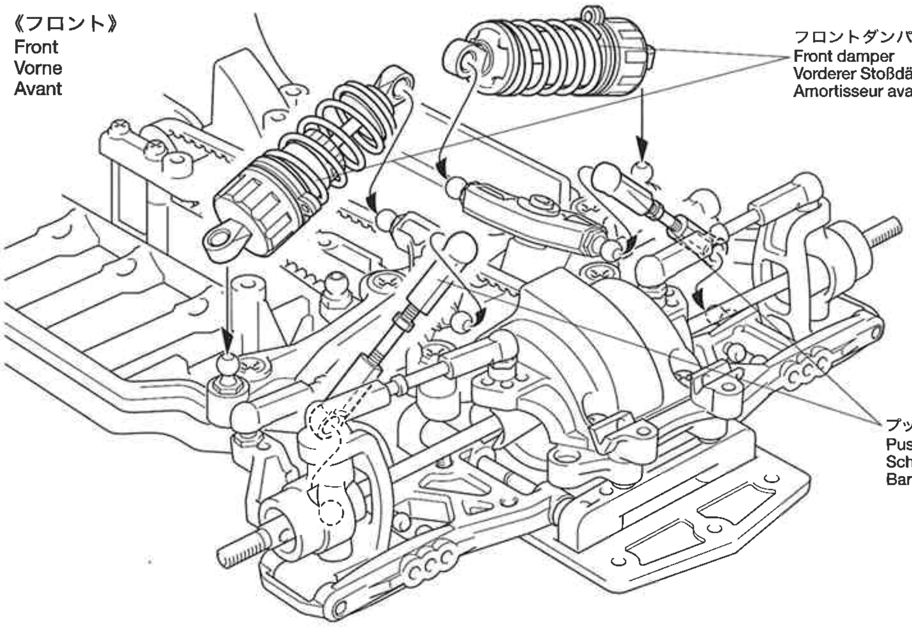

24

MC3 ×2

3×6㎜キャップスクリュー
Cap screw
Zylinderkopfschraube
Vis à tête cylindrique

MB5 ×1

3×3㎜イモネジ
Grub screw
Madenschraube
Vis pointeau

MB16 ×2

3×0.7㎜スペーサー
Spacer
Distanzring
Entretoise

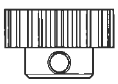

MC12 ×1
22Tピニオンギヤ
22T Pinion gear
22Z Motorritzel
Pignon moteur 22 dents

《モーターコード》
Motor cables
Motorkabel
Câbles du moteur

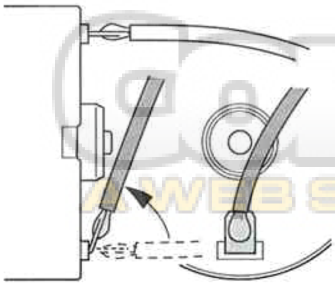

★モーターシャフトに当たらないように下側コードの端子部分を曲げます。
★Bend lower terminal so it does not contact motor shaft.
★Die unteren Anschlusslaschen so biegen, dass sie die Motorwelle nicht berühren.
★Plier la borne inférieure de façon à ce qu'elle ne touche pas l'axe du moteur.

24 《モーターの取り付け》
Attaching motor
Motor-Einbau
Fixation du moteur

モーター
Motor
Moteur
★ゴムチューブをとりはずします。
★Remove rubber tubing.
★Gummischlauch entfernen.
★Enlever le tube en caoutchouc.

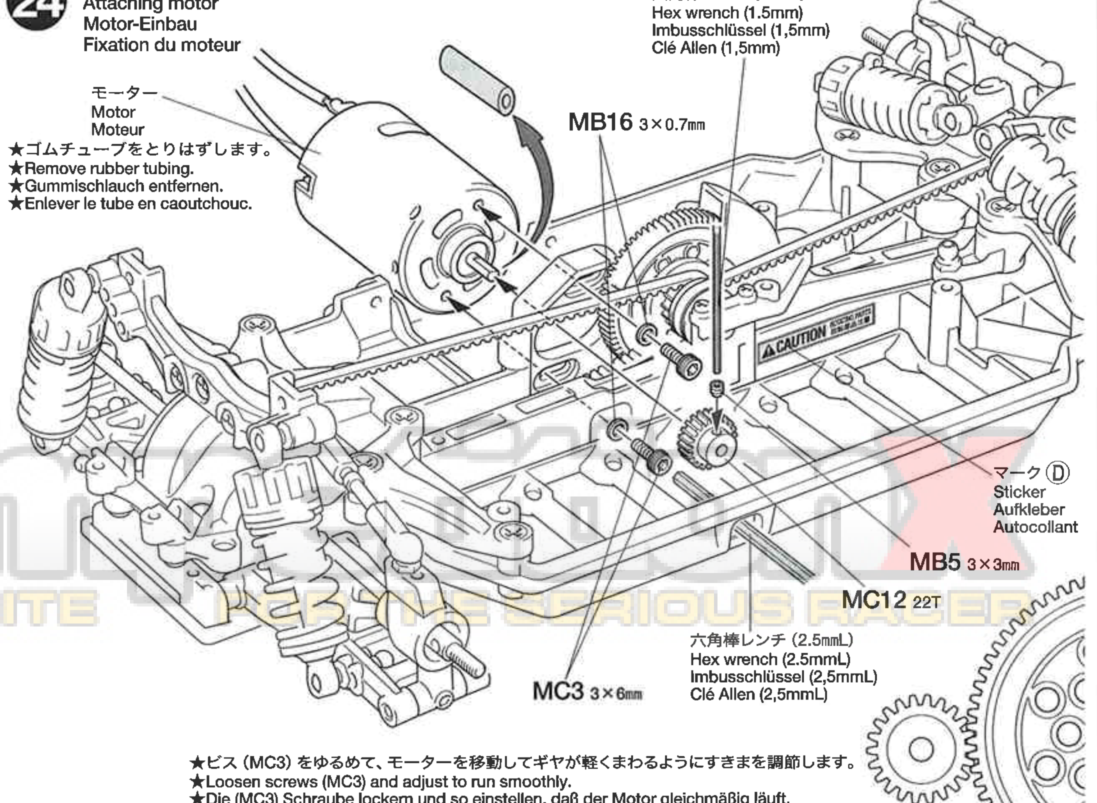

★ビス (MC3) をゆるめて、モーターを移動してギヤが軽くまわるようにすきまを調節します。
★Loosen screws (MC3) and adjust to run smoothly.
★Die (MC3) Schraube lockern und so einstellen, daß der Motor gleichmäßig läuft.
★Desserrer les vis (MC3) et régler pour un fonctionnement libre de la pignonerie.

25

3×10㎜丸ビス
Screw
Schraube
Vis
MC2 ×1

3×10㎜タッピングビス
Tapping screw
Schneidschraube
Vis taraudeuse
MC5 ×1

2.6×10㎜タッピングビス
Tapping screw
Schneidschraube
Vis taraudeuse
MC6 ×1

5㎜ピローボール
Ball connector
Kugelkopf
Connecteur à rotule
MB8 ×1

5.5×1.5㎜スペーサー
Spacer
Distanzring
Entretoise
MB13 ×1

Checking R/C equipment
① Install batteries.
② Extend antenna.
③ Loosen and extend.
④ Connect charged battery.
⑤ Switch on.
⑥ Switch on.
⑦ Trims in neutral.
⑧ Steering wheel in neutral.
⑨ Servo in neutral position.
After attaching servo saver, switch off R/C units and disconnect connectors.

Überprüfen der RC-Anlage
(Siehe Bild rechts.)
① Batterien einlegen.
② Antenne ausziehen.
③ Aufwickeln und langziehen.
④ Voll aufgeladenen Akku verbinden.
⑤ Schalter ein.
⑥ Schalter ein.
⑦ Trimmhebel neutral stellen.
⑧ Lenkrad neutral stellen.
⑨ Dies ist die Neutralstellung des Servos.
Nachdem der Servo-Saver angebracht ist, die RC-Einheit ausschalten und die Stecker abziehen.

Vérification de l'équipement R/C
① Mettre en place les piles.
② Déployer l'antenne.
③ Dérouler et déployer le fil.
④ Charger complètement la batterie.
⑤ Mettre en marche.
⑥ Mettre en marche.
⑦ Placer les trims au neutre.
⑧ Le volant de direction au neutre.
⑨ Le servo au neutre.
Après installation du sauve-servo, éteindre l'ensemble R/C et débrancher les connecteurs.

※の部品はキットには含まれていません。
Parts marked ※ are not included in kit.
Teile mit ※ sind im Bausatz nicht enthalten.
Les pièces marquées ※ ne sont pas incluses dans le kit.

26

3×12㎜丸ビス
Screw
Schraube
Vis
MC1 ×1

3×8㎜丸ビス
Screw
Schraube
Vis
MA1 ×4

3×15㎜フラットビス
Screw
Schraube
Vis
MC4 ×1

3㎜ワッシャー
Washer
Beilagscheibe
Rondelle
MC7 ×3

3㎜ロックナット
Lock nut
Sicherungsmutter
Ecrou nylstop
MC9 ×1

5㎜アジャスター
Adjuster
Einstellstück
Chape à rotule
MB19 ×2

3×32㎜ターンバックルシャフト
Turn-buckle shaft
Spann-Achse
Biellette à pas inversés
MB23 ×1

25 《ラジオコントロールメカのチェック》
Checking R/C equipment
Überprüfen der RC-Anlage
Vérification de l'équipement R/C

★番号の順にチェックし、必ずサーボのニュートラルを確認して組み立ててください。
★Make sure the servo is in neutral prior to assembly.
★Servo vor dem Einbau in neutrale Stellung bringen.
★S'assurer que le servo est au neutre avant assemblage.

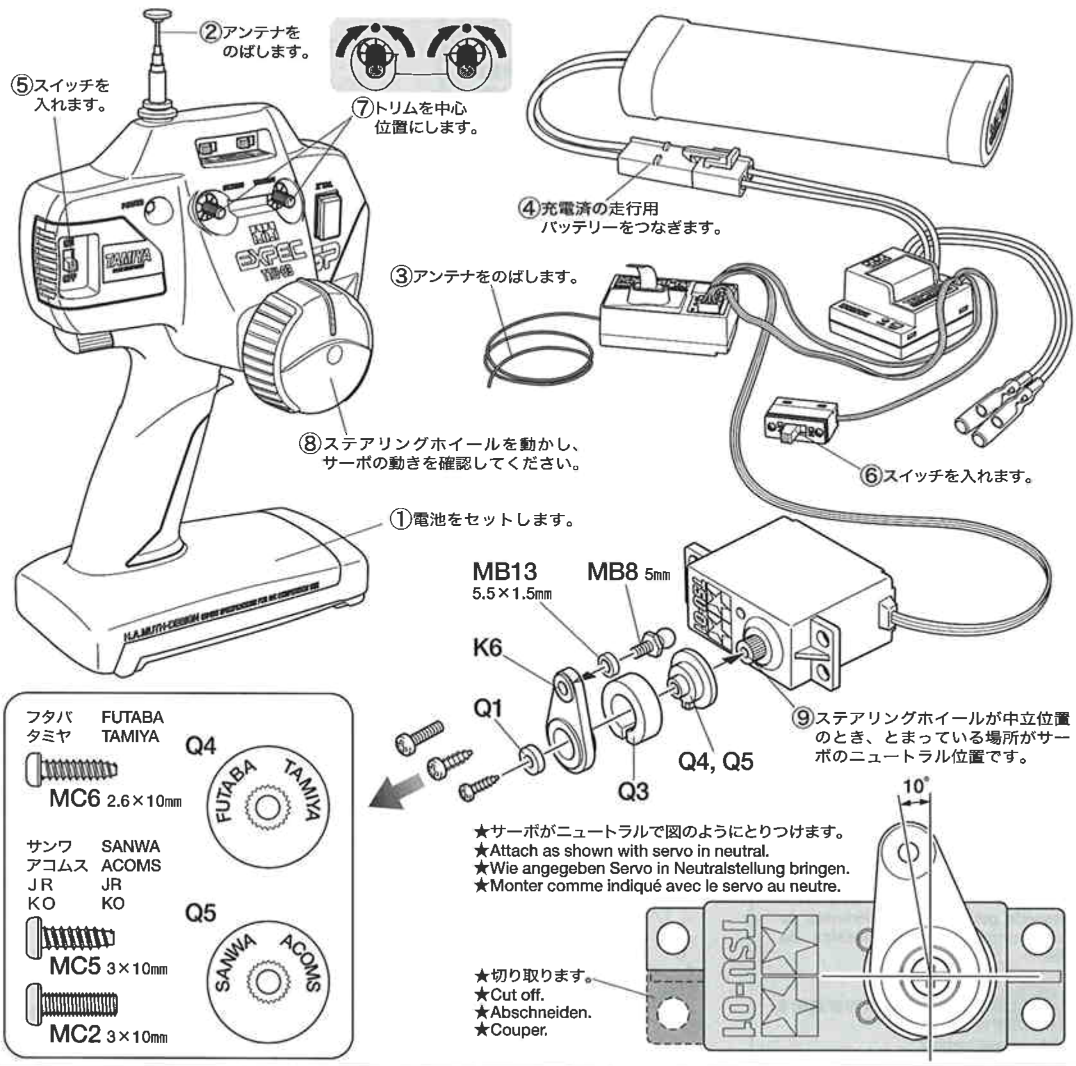

26 《ステアリングサーボの取り付け》
Attaching steering servo
Lenkservo-Einbau
Fixation du servo de direction

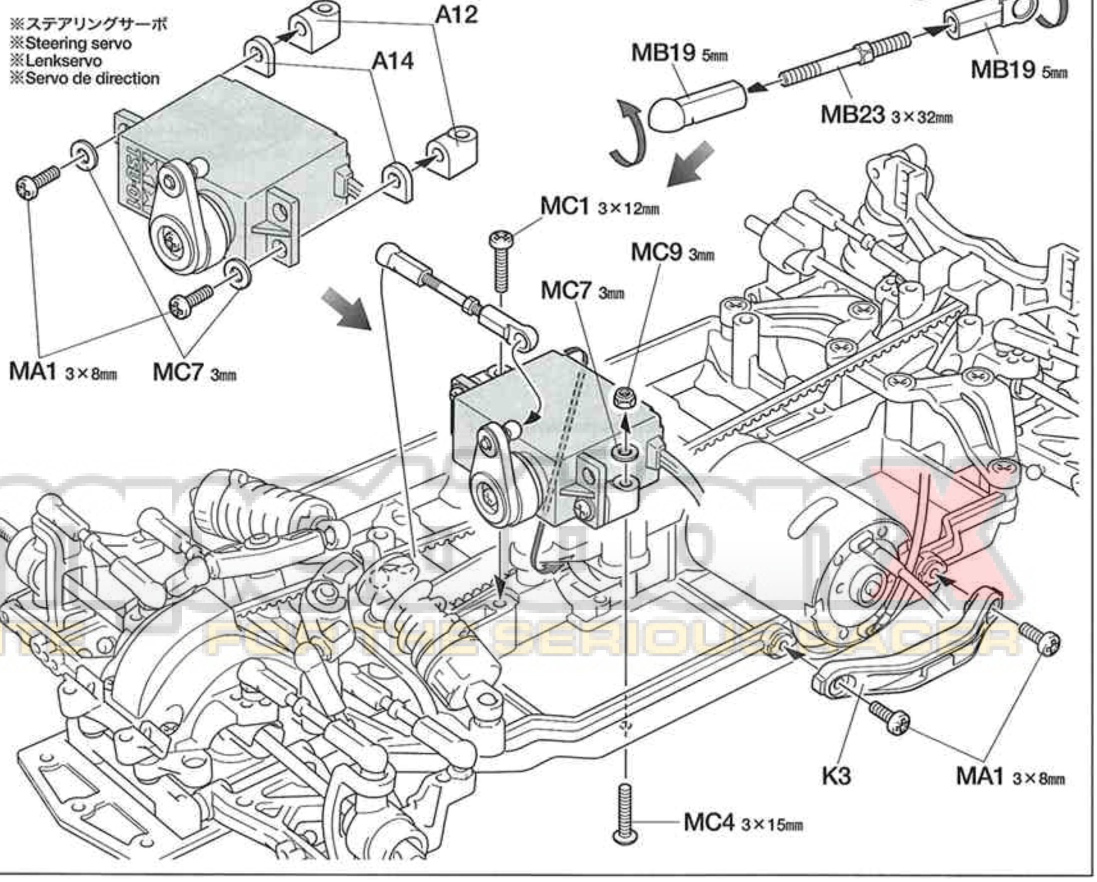

27

MA4 ×1

3×8mm皿ビス
Screw
Schraube
Vis

《モーターコードのつなぎ方》
Motor cables
Motorkabel
Câbles du moteur

C.P.R.ユニット、ESC側 Speed controller Fahrregler Variateur de vitesse	モーター側 Motor Moteur
+コード（赤、オレンジ） (+) Red, orange (+) Rot, orange (+) Rouge, orange	+コード (+)Cable (+)Kabel (+)Câble
ーコード（黒、青） (–) Black, blue (–) Schwarz, blau (–) Noir, bleu	ーコード (–)Cable (–)Kabel (–)Câble

★コネクター部はしっかりつないでください。
★Connect cables firmly.
★Die Kabel fest zusammenstecken.
★Connecter fermement les câbles.

27 《RC メカの搭載例》
Attaching R/C unit
Einbau der RC-Einheit
Installation de l'ensemble R/C

★+（プラス）と+（プラス）、ー（マイナス）とー（マイナス）コードをつなぎます。
★Connect (+) to (+) and (–) to (–).
★(+) mit (+) und (–) mit (–) verbinden.
★Connecter (+) avec (+) et (–) avec (–).

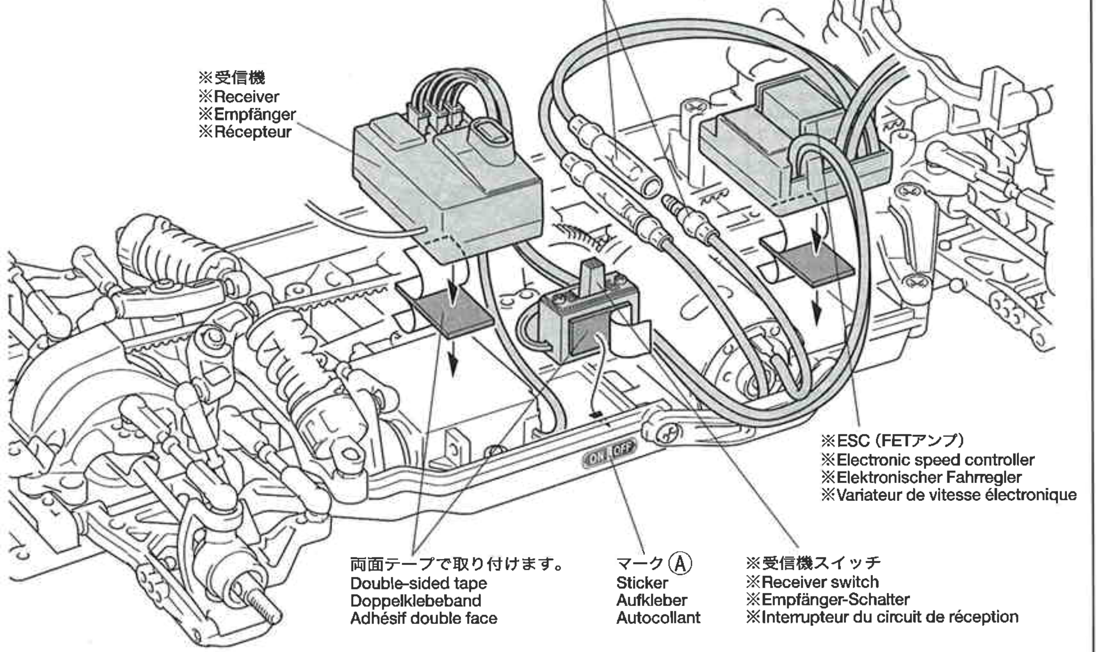

★RCメカの搭載方法は基本的には自由です。駆動ベルトに配線等が当たらないように注意して取り付けてください。
★Install R/C unit in desired position. Position R/C unit so as not to contact with drive belts.
★Die RC-Einheit an gewünschter Stelle einbauen. Die RC-Einheit so anbringen, dass die Antriebsriemen nicht an ihr streifen.
★Installer l'ensemble R/C dans la position choisie en veillant à ne pas le mettre en contact avec les courroies.

《配線コードの処理》
Securing cables
Fixierung der Kabel
Fixation des câbles

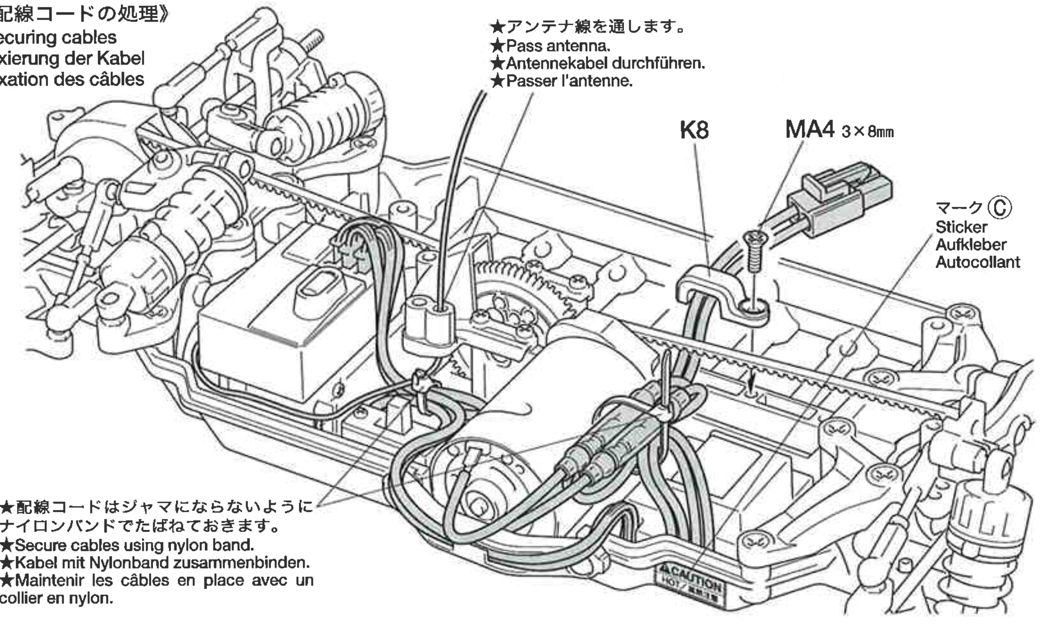

★配線コードはジャマにならないようにナイロンバンドでたばねておきます。
★Secure cables using nylon band.
★Kabel mit Nylonband zusammenbinden.
★Maintenir les câbles en place avec un collier en nylon.

28

★ボディ付きシャーシキットの場合には、ホイールの形状が異なる場合があります。
★Wheels included in chassis w/body kit may differ from drawings shown at right.
★Die im Fahrgestell-Bausatz mit Karosserie enthaltenen Räder können von der rechts gezeigten Abbildung abweichen.
★Les roues incluses dans le kit avec carrosserie peuvent être différentes de celles montrées sur les dessins de droite.

★タイヤとホイールの間に瞬間接着剤をながし込んで接着します。
★Apply instant cement.
★Sekundenkleber auftragen.
★Appliquer de la colle rapide (cyanoacrylate).

★タイヤを接着する前には必ずゴムタイヤ接着プライマー（OP.417）、中性洗剤で油分をおとしてください。タイヤとホイールがしっかり接着できます。
★Wipe tire surface with detergent or 53417 Rubber Tire Application Primer.
★Die Reifenoberfläche mit Spülmittel oder mit 53417 Grundierung für Gummireifen-Applikationen abwaschen.
★Nettoyer les pneus avec un détergent ou 53417 Rubber Tire Application Primer.

TAMIYA CA CEMENT
（ゴムタイヤ用）
タミヤ瞬間接着剤
●RCカーのゴムタイヤ専用に開発された瞬間接着剤です。コーナリング中などのタイヤの変形に耐える強力な接着力はもちろん、粘度が低いため組立て時に接着剤が隅々まで行きわたりやすいのも特徴です。5gアルミチューブ入りで、約20本のタイヤを接着することができます。マイクロノズル2本付き

タミヤの総合カタログ
タミヤの全商品を掲載した総合カタログは年に一回発行。ご希望の方は模型店でおたずね下さい。

TAMIYA COLOR CATALOGUE
The latest in cars, boats, tanks and ships. Motorized, radio controlled and museum quality models are all shown in full color in Tamiya's latest catalogue. English/Spanish, German/French and Japanese versions available.

28 《ホイールの組み立て》
Wheel assembly
Rad-Zusammenbau
Assemblage des roues

★4個作ります。
★Make 4.
★4 Satz anfertigen.
★Faire 4 jeux.

★タイヤをホイールのみぞにはめます。
★Fit into grooves.
★Reifen richtig in die Felgen eindrücken.
★Insérer dans les rainures.

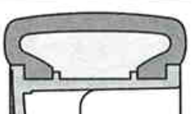

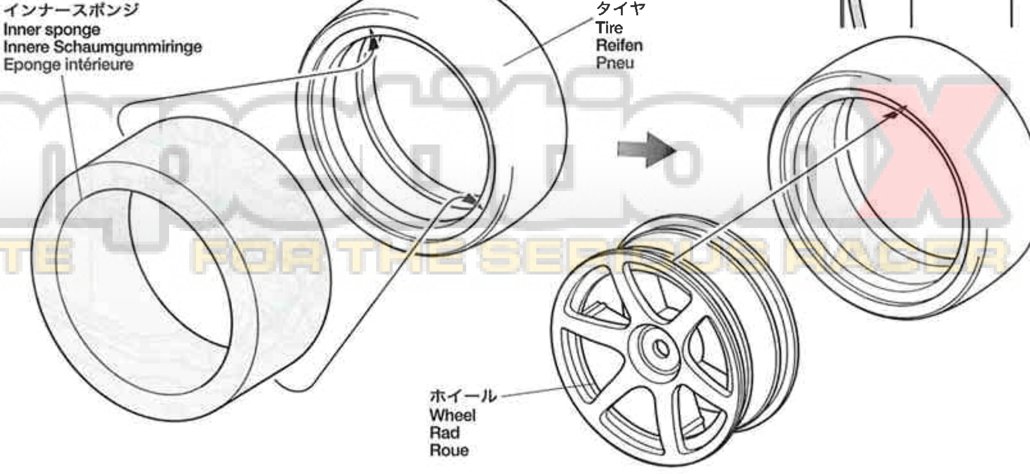

A WEB SITE FOR THE SERIOUS RACER

29

3×10㎜丸ビス
Screw
Schraube
Vis
MC2 ×2

3×10㎜皿ビス
Screw
Schraube
Vis
MA3 ×3

4㎜フランジロックナット
Flange lock nut
Sicherungsmutter
Ecrou nylstop à flasque
MC8 ×4

950ベアリング
Ball bearing
Kugellager
Roulement à billes
MB17 ×4

2×10㎜シャフト
Shaft
Achse
Axe
MC11 ×4

29 《ホイールの取り付け》
Attaching wheels
Einbau der Räder
Fixation des roues

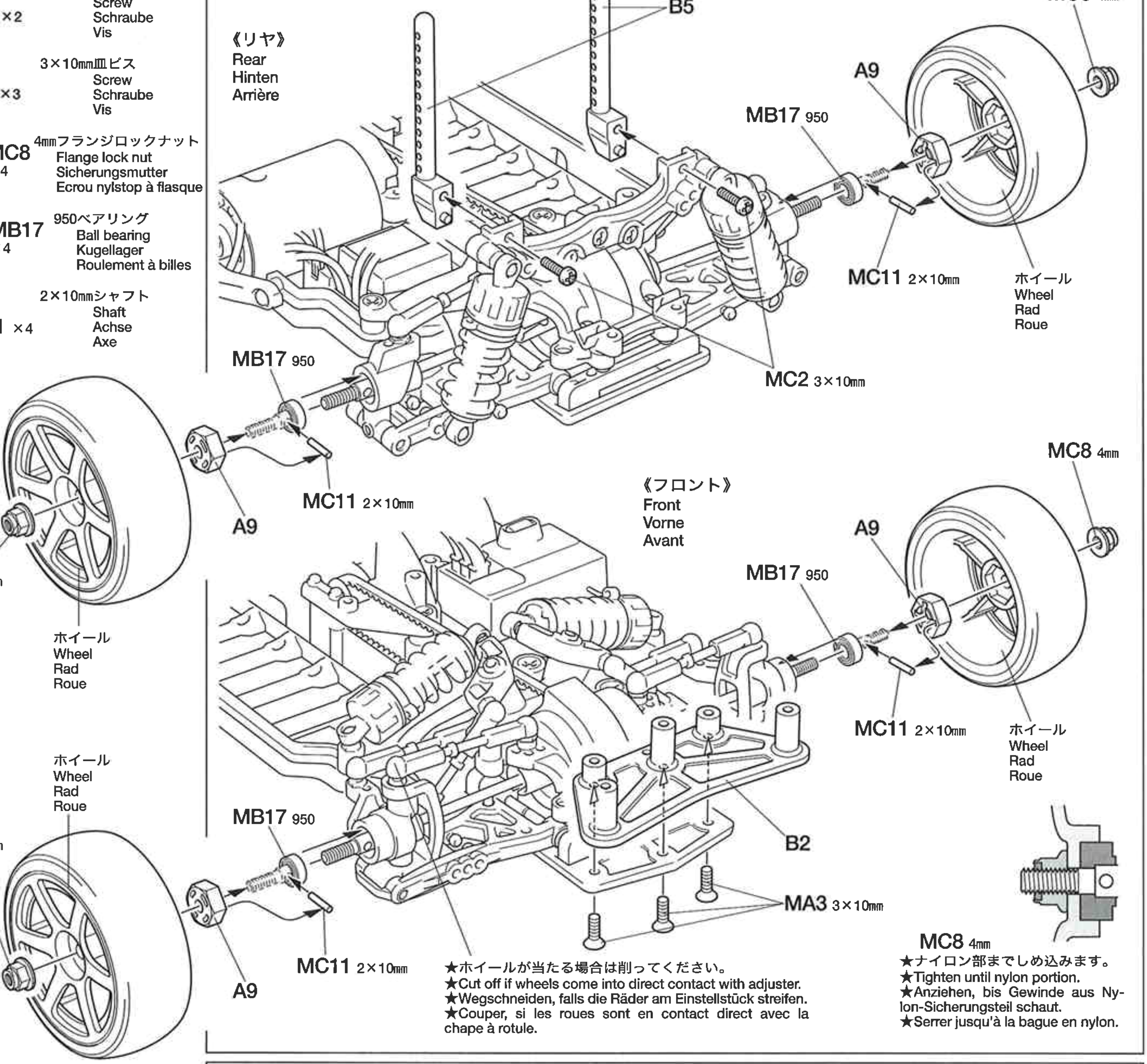

★ホイールが当たる場合は削ってください。
★Cut off if wheels come into direct contact with adjuster.
★Wegschneiden, falls die Räder am Einstellstück streifen.
★Couper, si les roues sont en contact direct avec la chape à rotule.

★ナイロン部までしめ込みます。
★Tighten until nylon portion.
★Anziehen, bis Gewinde aus Nylon-Sicherungsteil schaut.
★Serrer jusqu'à la bague en nylon.

30

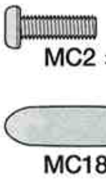

3×10㎜丸ビス
Screw
Schraube
Vis
MC2 ×5

アンテナキャップ
Antenna cap
Antennenkappe
Capuchon d'antenne
MC18 ×1

《アンテナキャップの取り付け》
Antenna cap
Antennenkappe
Capuchon d'antenne

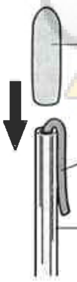

30 《ウレタンバンパーの取り付け》
Attaching urethane bumper
Einbau der Urethan-Stoßfängers
Fixation du pare-chocs en mousse

アンテナパイプ
Antenna pipe
Antennenrohr
Gaine d'antenne
★アンテナ線を通します。
★Pass antenna.
★Antennekabel durchführen.
★Passer l'antenne.

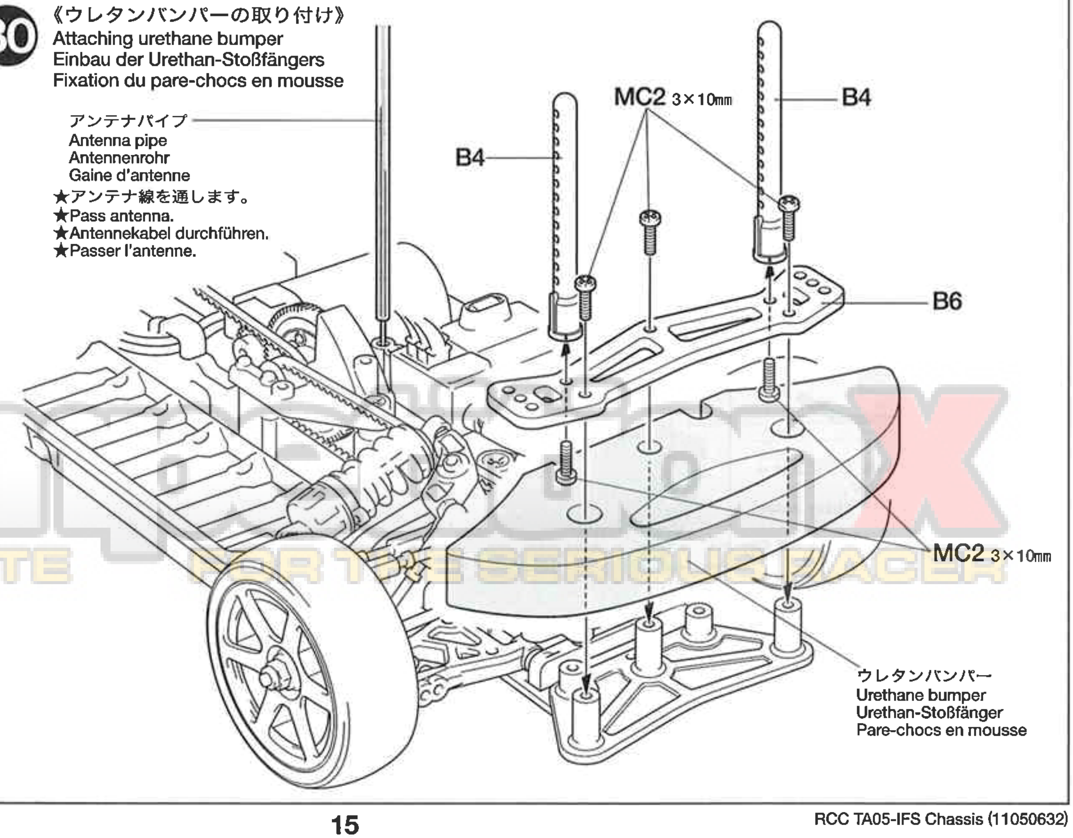

31

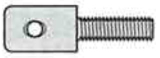

MC13 ×2
マウントネジ
Mount screw
Befestigungsschraube
Vis de montage

MC19 ×2
スナップピン（大）
Snap pin (large)
Federstift (groß)
Epingle métallique (grande)

注意してください。
CAUTION
VORSICHT
PRECAUTION

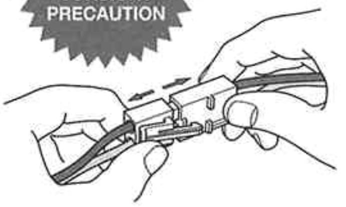

★走行させない時は必ず走行用バッテリーのコネクターを外してください。
★Disconnect battery when the car is not being used.
★Akkusstecker abziehen, wenn das Auto nicht in Betrieb.
★Deconnecter la batterie lorsque la voiture n'est pas utilisée.

31 《走行用バッテリーの搭載》
Running battery
Fahrakku
Batterie de propulsion

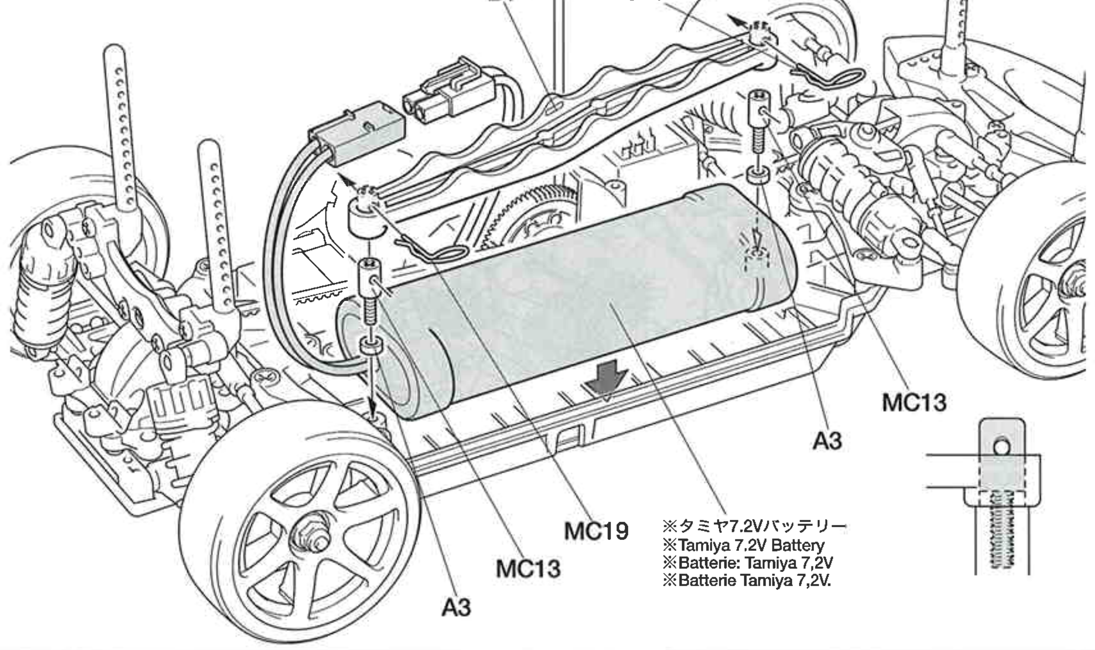

32 《ボディの取り付け》
Attaching body
Aufsetzen der Karosserie
Fixation de la carrosserie

★取り付けるボディに合わせてMC20（スナップピン）の位置を決めてください。
★Determine the position of snap pins according to body.
★Die Position der Federstifte ensprechend der Karosserie festlegen.
★Déterminer l'emplacememnt des épingles en fonction du type de carrosserie.

32

《フロント》
Front
Vorne
Avant

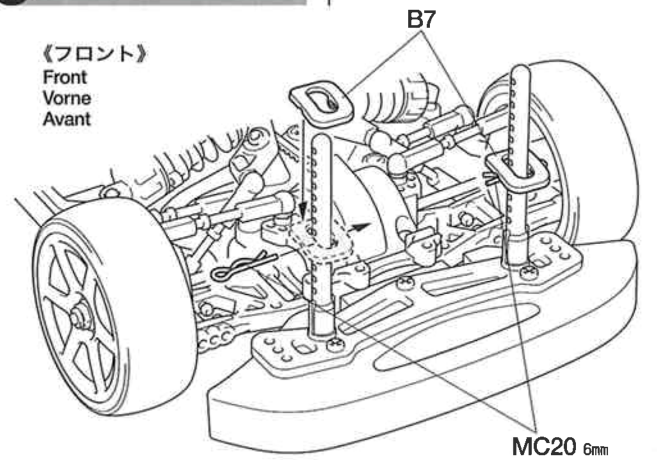

《リヤ》
Rear
Hinten
Arrière

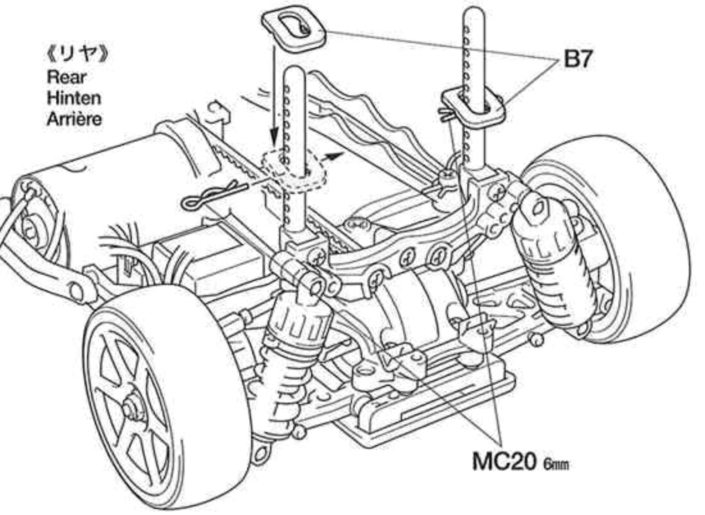

MC20 ×8
6㎜スナップピン
Snap pin
Federstift
Epingle métallique

《スナップピンの折り曲げ》
Modifying snap pins
Abänderung des Federstiftes
Modification de l'épingle métallique

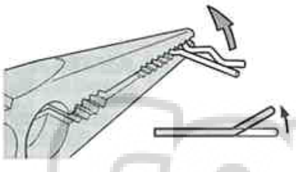

★ボディ取り外しに便利なようにスナップピン（4個）を折り曲げます。
★To make attaching / detaching easier, bend snap pin as shown. (4pcs)
★Um Befestigen / Abziehen einfacher zu machen, die Federklammern (4 Stück) wie abgebildet biegen.
★Pour faciliter la fixation/dépose, plier l'épingle comme montré. (4 pcs)

★ボディの切り取り、穴開けはシャーシに合わせて行ってください。
★Trim and make holes on the body while adjusting with chassis.
★Zuschneiden und in Abstimmung mit dem Chassis Löcher bohren.
★Découper et percer des trous dans la carrosserie en l'ajustant sur le châssis.

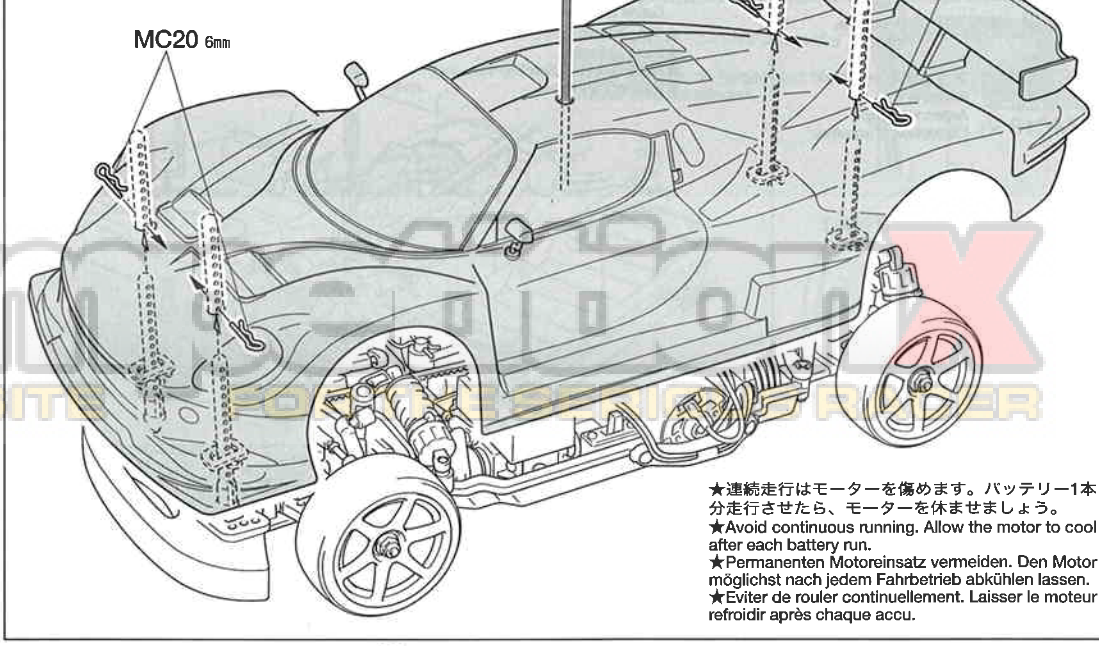

★連続走行はモーターを傷めます。バッテリー1本分走行させたら、モーターを休ませましょう。
★Avoid continuous running. Allow the motor to cool after each battery run.
★Permanenten Motoreinsatz vermeiden. Den Motor möglichst nach jedem Fahrbetrieb abkühlen lassen.
★Eviter de rouler continuellement. Laisser le moteur refroidir après chaque accu.

●タミヤのホームページには豊富な情報が満載です。ぜひご覧ください。
タミヤインターネット
ホームページアドレス
www.tamiya.com

Setting-up

TA05-IFSシャーシのセッティング
RCカーはドライバーの操縦の仕方や路面コンディションなどの様々な条件によって、その特性が変わってきます。自分のもっともコントロールしやすいマシンに仕上げていくのがセッティング。組み立て図中に示した各部の寸法やダンパーの調整を基本に、セッティングを進めてください。

SETTING-UP THE MODEL
To greatly enhance the overall performance of your car, it is necessary to tune the vehicle to the track (and its surface conditions) on which you will be racing. Make adjustments referring to the instruction manual, keeping in mind that "balance" is the key word.

ANPASSUNG DES MODELLS
Um die allgemeine Leistung Ihres Wagens stark zu verbessern, ist es notwendig, das Fahrzeug auf den Untergrund (und die Oberflächenstruktur), auf dem Sie Rennen fahren wollen, abzustimmen. Für die Veränderungen beziehen Sie sich bitte auf die Gebrauchsanweisung, und denken Sie daran, daß "Balance" das Schlüsselwort ist.

REGLAGE DU MODELE
Pour améliorer les performances générales de votre voiture il est impératif de l'adapter aux conditions du terrain où auront lieu les évolutions. Effectuer les réglages en vous référant au manuel d'instructions en ayant en permanence à l'esprit que "l'équilibre" est l'idée directrice.

●タイヤを選ぶ
セッティングの第一段階は路面にあったタイヤを選ぶことです。路面温度によってファイバーモールドタイヤ・タイプA（冬用）とタイプB（夏用）を使い分けてください。モールドインナーの硬さ（ソフト、ミディアム、ハード）を変えることによってセッティングの幅が広がります。

●TIRES
Tires have a great influence on the performance of the car. Select the right tires (separately available) for the track you are racing on. Settings can be made by choosing different tire inserts (soft, medium and hard).

●REIFEN
Reifen beeinflussen die Leistung des Autos ganz wesentlich. Wählen sie die (getrennt erhältlichen) Reifen nach der geplanten Rennstrecke aus. Einstellungen können auch durch Wahl unterschiedlicher Schaumgummi-Reifeneinlagen (weich, mittel und hart) vorgenommen werden.

●PNEUS
Les pneus influent considérablement sur les performances de la voiture. Choisir les pneus appropriés (disponibles séparément) à la piste. Des ajustages sont possibles avec différents types de inserts (souples , medium et durs).

●車高・リバウンドストローク
車高・リバウンドストロークはコーナーリングや加速、ブレーキングの車の姿勢変化に影響します。車高はダンパースプリングの硬さ、張りで調整し、リバウンドストロークはアームのMB3（3×10㎜ホロービス）で調整します。

●GROUND CLEARANCE AND REBOUND STROKE
Ground clearance and/or rebound stroke has a great effect on stability during cornering, acceleration, and braking. Ground clearance can be adjusted by altering damper spring tension and stiffness. Rebound stroke can be adjusted by rotating 3x10mm screw on suspension arms.

●BODENFREIHEIT UND AUSFEDERUNGSHUB
Die Bodenfreiheit und der Ausfederungshub kann großen Einfluss auf die Fahrsicherheit in Kurven, sowie beim Beschleunigen und Bremsen haben. Die Bodenfreiheit lässt sich an der Schraubenfeder einstellen. Der Ausfederungshub kann mit der 3x10mm Schraube auf dem Querlenker eingestellt werden.

●LA GARDE AU SOL ET LE REBOND
La garde au sol et/ou le rebond ont une incidence importante sur la stabilité en virage, accélération et freinage. L'ajustement de la garde au sol s'effectue par le ressort hélicoïdal. Le rebond se règle au moyen de la vis 3x10mm sur le bras de suspension.

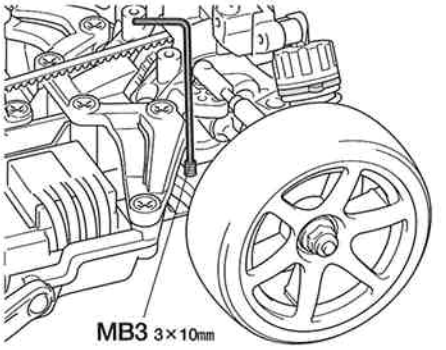

●トー角（トーイン・トーアウト）
トーインをつけた場合、直進性が良くなり、ステアリングの切り始めの反応がおだやかになります。トーアウトにした場合は、逆にステアリングの反応がシャープになります。ただし、どちらもつけすぎると抵抗になってスピードを低下させたり、アンダーステアやオーバーステアが強くなって操縦しにくいステアリング特性になってしまいます。
このシャーシでは、ほんのわずかなトーアウトをつけておくのが良いでしょう。

●TOE-IN AND TOE-OUT
Adjusting the car to toe-in a little, by pointing the wheels inwards, provides the car with good straight running and moderate steering. Toe-out, which points the wheels outwards, gives sharp steering response. Begin with a little toe-out and work from there.

●VORSPUR UND NACHSPUR
Geringfügige Einstellung der Räder nach innen sorgt für guten Geradeauslauf und gemäßigte Lenkeigenschaften. Bei der Nachspur (Räder zeigen leicht nach außen) zeigt sich eine scharfe und harte Lenkung. Seien Sie voersichtig, nicht zu übertreiben, fangen Sie mit leichter Nachspur an, und orientieren Sie sich vor dort aus.

●PINCEMENT ET OUVERTURE
On optera pour un léger pincement (orientation des roues vers l'interieur) qui assure un meilleur comportement en ligne droite sans trop altérer celui en virage ou une ouverture (orientation des roues vers l'extérieur) qui génère une réponse rapide et précise en courbe. Dans l'une ou l'autre des alternatives, ne pas atteindre des angles trop importants. Commencer le réglage par un léger ouverture et corriger par étapes.

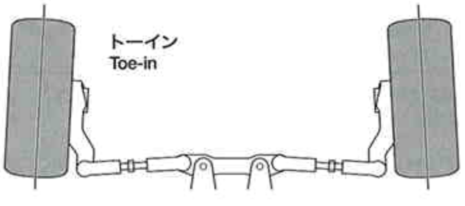

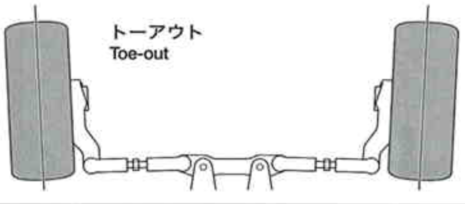

●キャンバー角
コーナリング中のマシンには遠心力が働くため、車体がコーナーの外側に傾きます。このとき、タイヤにキャンバー角をつけることで接地面積を変え、タイヤのグリップ力を増やしたり減らしたりする事ができます。コーナーリング中のグリップを増やすにはネガティブキャンバーに、減らすにはポジティブキャンバーにセッティングします。

●CAMBER ANGLE
While taking the corners, the car is forced to go outwards, causing instability. The area of contact on each tire is determined by the camber angle, and therefore the traction of the tires can be made greater or lesser by adjustment of camber angle. To increase traction during cornering, adjust camber angle to negative, and to reduce traction, adjust to positive camber.

●KRÜMMUNGSWINKEL
Bei Durchfahren von Kurven wird das Fahrzeug nach Außen gezwungen, was Instabilität verursacht. Die Kontaktfläche jeden Reifens wird vom Krümmungswinkel bestimmt, und so kann die Bodenhaftung der Reifen durch die Veränderung des Krümmungswinkels erhöht oder verringert werden. Um die Bodenhaftung in Kurven zu erhöhen, verringern Sie den Krümmungswinkel, und vergrößern Sie den Winkel für weniger Haftung.

●ANGLE DE CARROSSAGE
En virage, la voiture a tendance à s'échapper vers l'extérieur causant une instabilité. La surface de contact de chaque pneu est déterminée par l'angle de carrossage. En conséquence, la traction des pneus peut être augmentée ou diminuée en faisant varier l'angle de carrossage. Pour accroître la traction en virage, opter pour une valeur négative et vice versa.

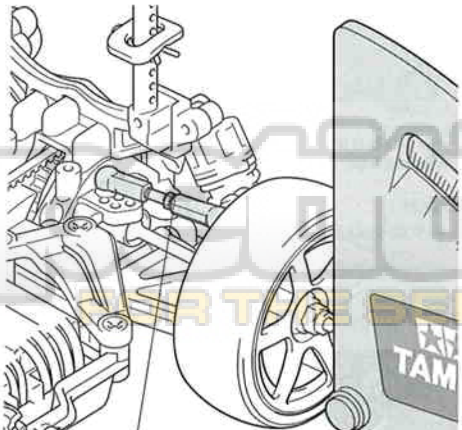

★アッパーアームの長さを変えることで調整します。
★Adjust arm length by rotating adjuster.

ネガティブキャンバー
Negative camber

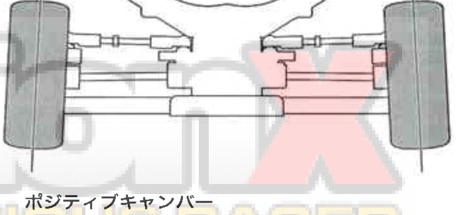

ポジティブキャンバー
Positive camber

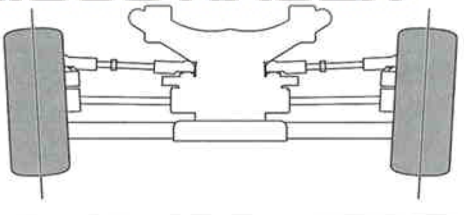

《ギヤ比》
Gear ratio
Getriebeübersetzung
Rapport de pignonerie

計算式
Formula

$$\left(\frac{\text{スパーギヤ歯数 (70T) / Spur gear teeth}}{\text{ピニオンギヤ歯数 / Pinion gear teeth}} \times 2.25\right) : 1$$

70Tスパーギヤ（キット標準）
Spur gear

ピニオン Pinion gear	ギヤ比 Gear ratio
21T	7.50 : 1
22T	7.16 : 1
23T	6.85 : 1
24T	6.56 : 1
25T	6.30 : 1

★オプションの04モジュールギヤを使用する際にはモーターに合わせた適切なギヤ比で使用してください。
★When using optional 04 module gear, set gear ratio to suite motor power.
★Werden die wahlweisen Zahnräder mit Modul 04 verwendet, ist Getriebeübersetzung passend zur Motorleistung einzurichten.
★Si le pignon module 04 optionnel est utilisé, choisir le rapport convenant à la puissance du moteur.

《ベルトのたるみ調整》
Adjusting drive belt tension
Einstellung der Spannung des Antriebsriemens
Réglage de la tension de la courroie

★ベルトがたるみ、歯とびするようでしたらA2（1510ベアリングホルダー）の取り付け位置を図のようにずらして調整してください。ベルトは張りすぎると駆動効率が悪くなり、モーターに負担をかけます。注意してください。
★If drive belt is loose, tighten by turning of A2 joint (1510 bearing holder) on both sides, changing position as shown in illustration. Over-tightening belt will reduce efficiency and may damage motor or car.
★Falls der Antriebsriemen locker ist, durch Verändern der Stellung der A2 Exzenter (1510 Lager-Halter) nach Möglichkeit auf beiden Seiten um den gleichen Betrag gemäß Abbildung nachspannen.
★Si la courroie se détend, la retendre changeant la position de A2 (support de roulement 1510) comme montré sur l'illustration. Une surtension de la courroie réduit le rendement et peut endommager le moteur ou la voiture.

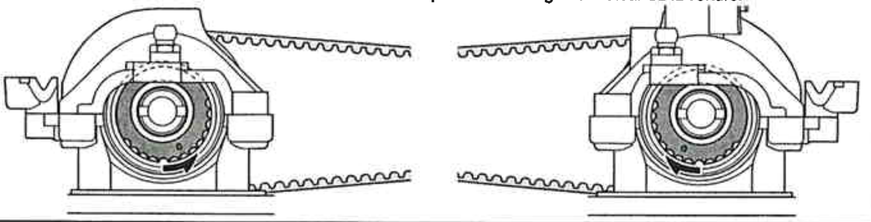

OPTIONS

《アッセンブリーユニバーサルシャフト》
Assembly Universal Shaft

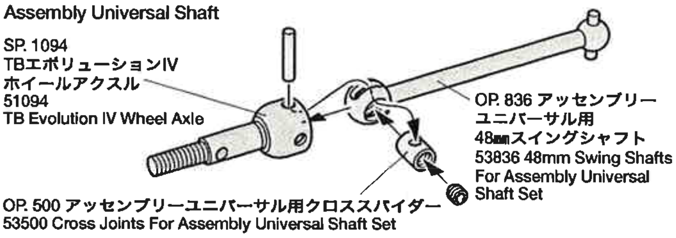

《OP.571 TRFダンパー4本セット》
（フッ素コート仕様）
53571 TRF Damper Set
(Fluorine Coated)

標準オイル #400
Standard oil

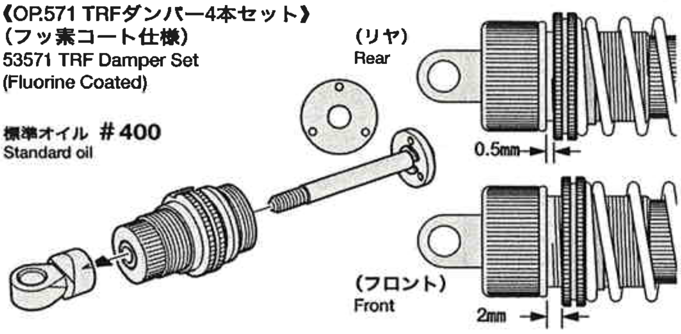

《サスマウント》
Suspension mount

★サスマウントを換えることでアームのトー角（トーイン）を変更することができます。
★Toe-angle of suspension arms can be adjusted by changing suspension mount.

（フロント） キット標準(0°)
Front Standard setting (0°)

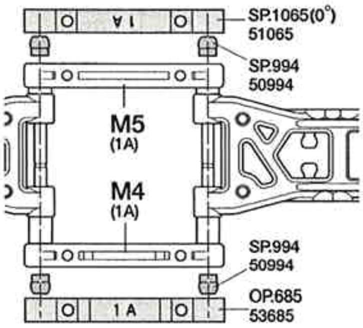

（リヤ） キット標準(1.0°)
Rear Standard setting (1.0°)
リヤアクスル(1.0°)＋サスマウント(0°)
Rear axle (1.0°) + Suspension mount (0°)

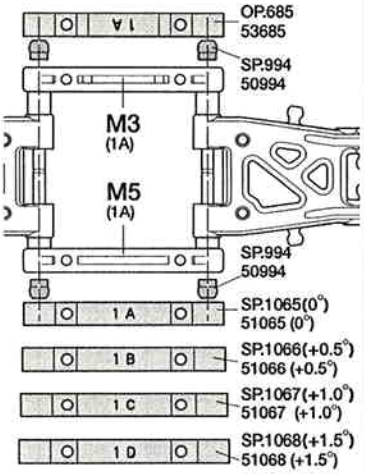

《OP. 842 TA05スタビライザーセット(F/R)》
53842 TA05 Stabilizer Set (F&R)

★ この部分の部品、※印の部品はキットに含まれません。
★Shaded or ※ marked parts are not included in kit.

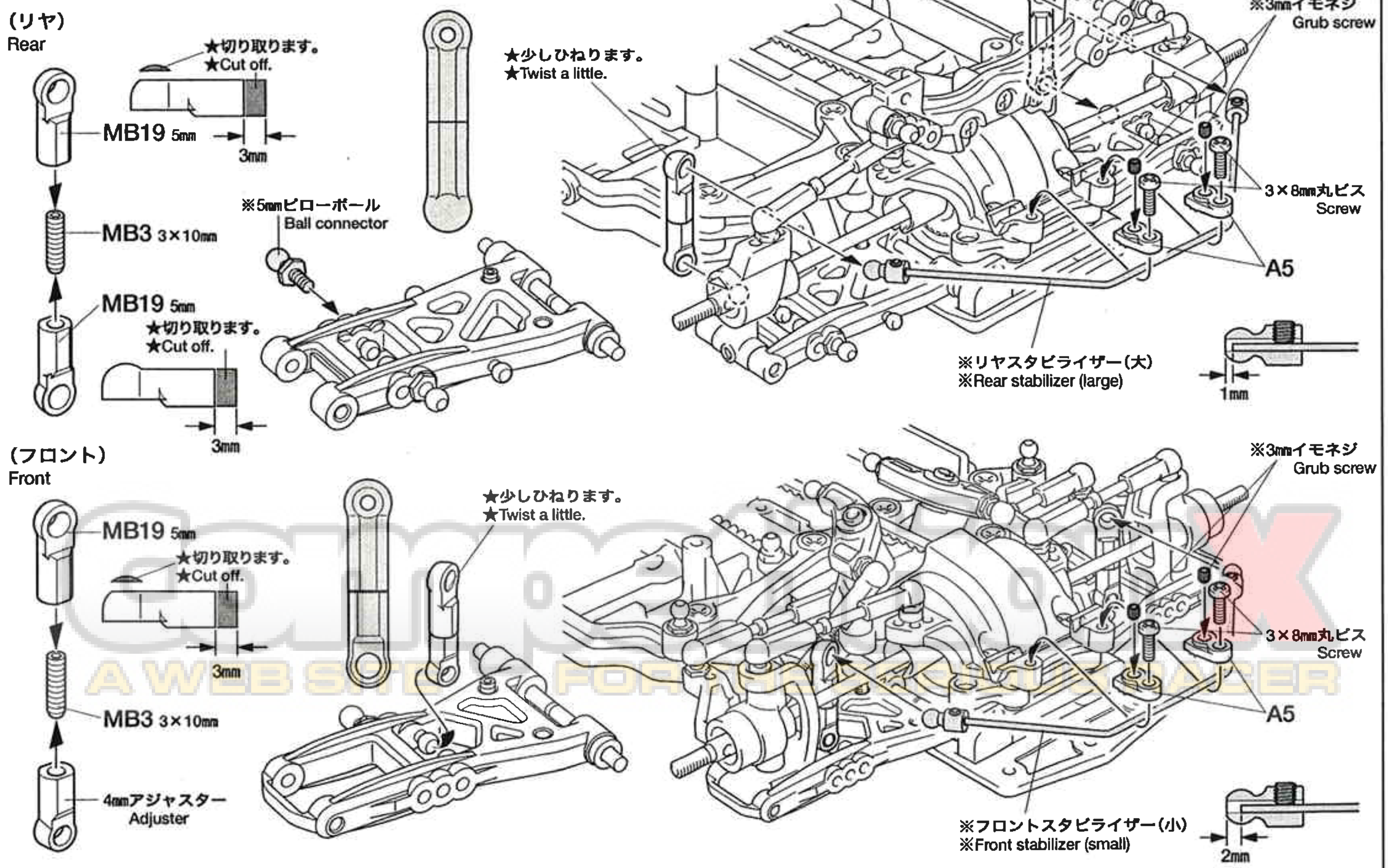

TA05-IFS INBOARD FRONT SUSPENSION

●走らせない時はバッテリーを必ずはずしておきましょう。

SAFETY PRECAUTIONS

Follow the outlined rules for safe radio control operation.

●Avoid running the car in crowded areas and near small children.

●Make sure that no one else is using the same frequency in your running area. Using the same frequency at the same time can cause serious accidents, whether it's driving, flying, or sailing.

●Avoid running in standing water and rain. If R/C unit, motor, or battery get wet, clean and dry thoroughly in a dry shaded area.

R/C OPERATING PROCEDURES

① Extend antenna and switch on transmitter.
② Switch on receiver.
③ Inspect operation using transmitter before running.
④ Adjust steering servo and trim so that the model runs straight with transmitter in neutral.
⑤ Reverse sequence to shut down after running.
⑥ Make sure to disconnect/remove all batteries.
⑦ Completely remove sand, mud, dirt etc.
⑧ Apply grease to suspension, gears, bearings, etc.
⑨ Store the car and batteries separately when not in use.

TIPS ZUR SICHERHEIT

Beachten Sie die folgenden Richtlinien für fehlerfreien Betrieb.

●Vermeiden Sie das Fahren des Autos an überfüllten Plätzen und in der Nähe von kleinen Kindern. Gebrauchen Sie nie die Straße für R/C Rennen.

●Prüfen Sie, daß niemand in der Umgebung dieselbe Frequenz benutzt, denn dadurch können Unfälle entstehen - sowohl beim Fahren, Fliegen oder Segeln.

●Vermeiden Sie das Fahren durch Pfützen und während Regen. Wenn das R/C Fahrzeug, der Motor oder die Batterien naß werden, müssen Sie alles sorgfältig im Trockenen säubern und reinigen.

KONTROLLEN VOR DER FAHRT

① Senderantenne ausziehen und Sender einschalten.
② Empfänger einschalten.
③ Die Funktion vor Abfahrt mit dem Sender überprüfen.
④ Richten Sie das Lenkservo durch Einstellung am Gestänge so ein, daß das Modell bei neutraler Sender-Trimmung geradeaus fährt.
⑤ Nach dem Fahrbetrieb in umgekehrter Reihenfolge vorgehen.
⑥ Die Batterien herausnehmen bzw. abklemmen.
⑦ Entfernen Sie Sand, Matsch, Schmutz etc.
⑧ Fetten Sie die Aufhängung, Getriebe, Federungen etc. ein.
⑨ Bei Nichtgebrauch Auto und Akkus getrennt verwahren.

MESURES DE SECURITE

Veuillez respecter impérativement les règles de sécurité suivantes lors de l'utilisation de votre ensemble R/C.

●Eviter de faire évoluer la voiture à proximité de jeunes enfants ou dans la foule. Ne jamais utiliser sur la voie publique!

●Assurez-vous que personne d'autre n'utilise la même fréquence sur le même terrain que vous. Utiliser la même fréquence en même temps peut être source de sérieux accidents, pendant la conduite, le vol ou la navigation des modèles R/C.

●Ne jamais faire évoluer le modèle sous la pluie ou sur une surface mouillée. Si le moteur, les accus, le récepteur ou les servos prenaient l'humidité, les nettoyer avec un chiffon et les laisser sécher.

PROCEDURE DE MISE EN MARCHE

① Déployer l'antenne et mettre en marche l'émetteur.
② Mettre en marche le récepteur.
③ Vérifiez la bonne marche de votre radiocommande avant de rouler.
④ Le trim de direction doit être réglé pour que manche au neutre, le modèle évolue en ligne droite.
⑤ Faites les opérations inverses après utilisation de votre ensemble R/C.
⑥ Assurez-vous que les batteries soient bien débranchées et sortez-les du modèle.
⑦ Enlever sable, poussière, boue etc...
⑧ Graisser les pignons, articulations...
⑨ Rangez la voiture et les accus séparément.

《RCカーの走らせかた》

★この走らせかたの順番はかならず守ってください。スイッチのON/OFFの順番を間違えると他の電波の混信によってRCカーが暴走する場合があります。

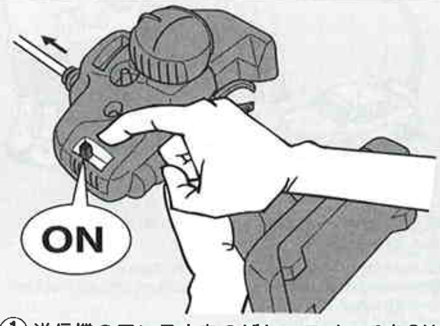

① 送信機のアンテナをのばし、スイッチをONにします。

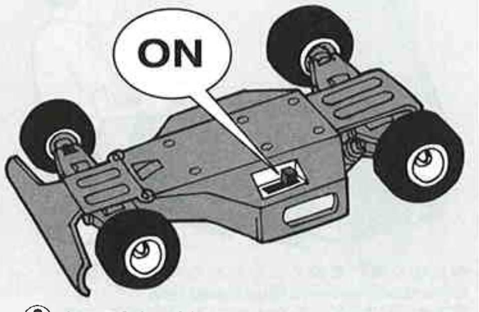

② 次にRCカー側のスイッチをONにしてください。

③ 走らせる前にRCカーを台の上に乗せ、各部の動きをチェックします。

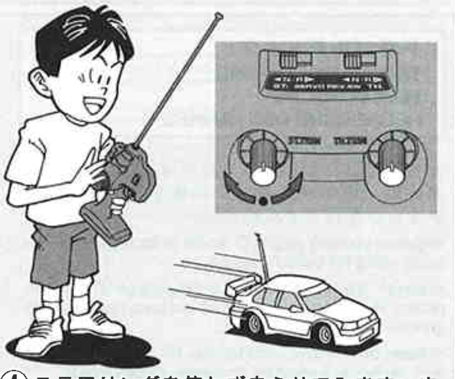

④ ステアリングを使わず走らせてみます。まっすぐに走らない場合はステアリングトリムを使って調節してください。

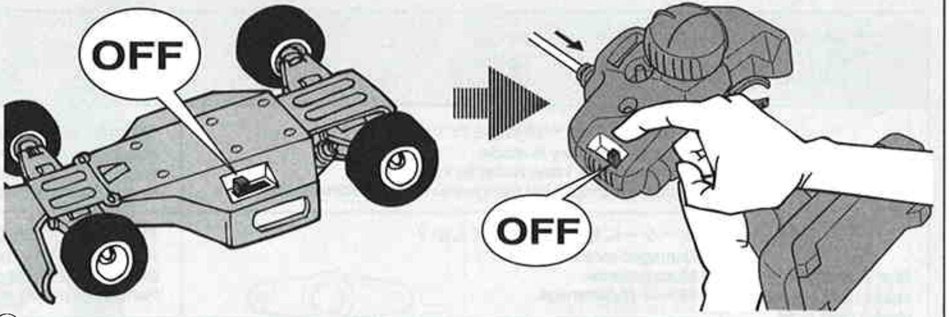

⑤ 走行を終わらせる時は、かならず走らせる時の逆の手順でスイッチを切っていきます。

⑥ 走らせたあとは、かならずバッテリーをはずしておきましょう。

⑦ RCカーについた泥や砂、汚れなどはやわらかな布などできれいに拭き取りましょう。

⑧ ギヤや軸受け部、サスペンションなどの可動部はグリスをさしておきましょう。

⑨ あとかたづけをしっかりしましょう。その時、バッテリーは別々にしておきます。

A WEBSITE FOR THE SERIOUS RACER

走行練習をしよう
PRACTICING
ÜBUNG
ENTRAINEMENT

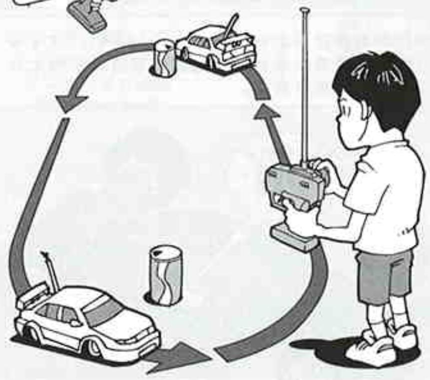

●大きく楕円を描くように走らせてみよう。
●Practice to achieve a large regular oval.
●Üben Sie, bis Sie ein sauberes Oval fahren können.
●Exercez vous à décrire un grand ovale régulier.

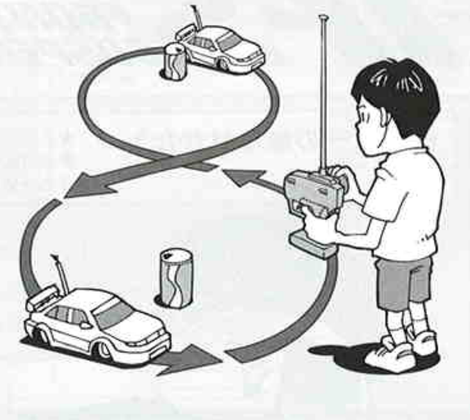

●空き缶などを利用して、8の字を描くように走らせてみよう。
●Use empty cans etc. as pylons for figure "8" drill.
●Verwenden Sie leichte, leere Büchsen etc. als Markierung für einen 8er-Übungskurs.
●Employez des boîtes vides... comme repères pour réaliser des "8".

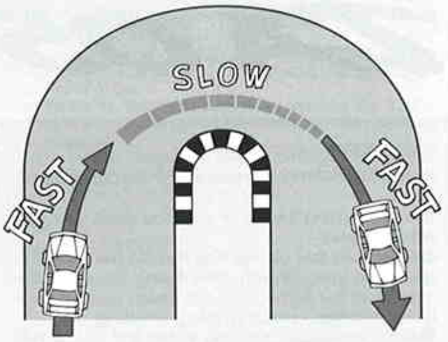

●コーナリングのやり方は、カーブに入るときに速度を落とし、曲がり終わるとともに速度を上げて行くとよいでしょう。
●Decelerate when entering into a curve and pick up speed when coming out of vertex of the curve.
●Nehmen Sie beim Einfahren in die Kurve Gas weg und beschleunigen Sie nach dem Scheitelpunkt der Kurve.
●Ralentissez à l'entrée d'une courbe et reprenez de la vitesse après le passage du milieu de la courbe.

トラブルチェック
TROUBLE SHOOTING
FEHLERSUCHE
RECHERCHE DES PANNES

★おかしいな？と思ったときは、車(RCカー)を修理に出すまえに、下の表を見てトラブルチェックを行ってください。

★Before sending your R/C model in for repair, check it again using the below diagram.

★Bevor Sie Ihr Modell zur Reparatur einsenden, prüfen Sie es nochmals selbst entsprechend der folgenden Anleitung.

★Avant de renvoyer votre modèle R/C pour une réparation, vérifiez-le à nouveau en suivant ce processus.

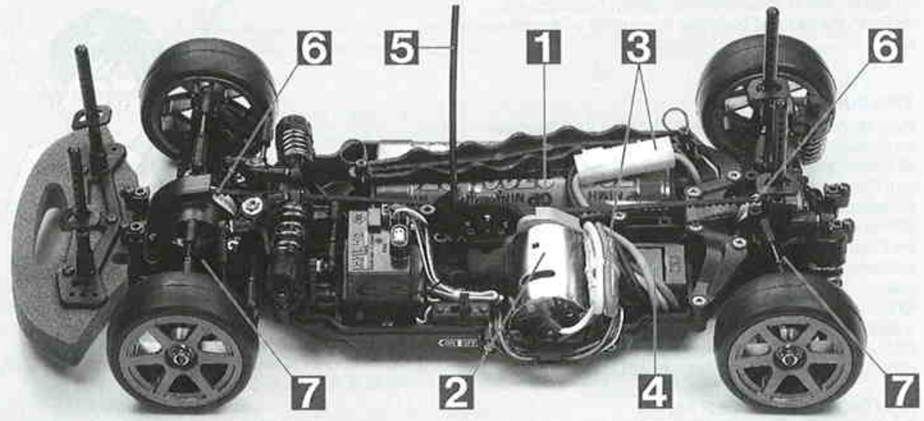

車の異常 PROBLEM PROBLEME	原　因 CAUSE URSACHE	直し方 REMEDY LÖSUNG REMEDE	
車が動かない Model does not move. Modell fährt nicht. Le modèle ne démarre pas.	走行用バッテリーが充電されていますか？ Weak or no battery in model. Schwache oder keine Batterien in Auto. Batterie de propulsion manquante ou insuffisament chargée.	走行用バッテリーを充電してください。 Install charged battery. Voll aufgeladene Batterien einlegen. Recharger la batterie.	1
	モーターに故障はありませんか？ Damaged motor. Motorschaden. Moteur endommagé.	異音や、少しの走行で熱くなるようならモーターを交換してください。 Replace with new motor. Durch neuen Motor ersetzen. Remplacer par un nouveau moteur.	2
	コード類がやぶけてショートしていませんか？ Worn or broken wiring. Verschlissene oder gebrochene Kabel. Câblage sectionné ou usé.	コードをしっかり絶縁するか、メーカーに修理を依頼してください。 Splice and insulate wiring completely. Kabel anspleißen und gut isolieren. Vérifier et isoler le câblage.	3
	ESC (エレクトロニックスピードコントローラー) が故障していませんか？ Damaged electronic speed controller. Beschädigter Fahrregler. Variateur électronique de vitesse endommagé.	ご使用のメーカーにお問い合わせください。 Ask manufacturer to repair. Erkundigen Sie sich über Reparaturmöglichkeit beim Hersteller. Faites réparer par le S.A.V. du fabricant.	4
思うように走らない No control. Keine Kontrolle. Perte de contrôle.	送信機、受信機のアンテナはのびていますか？ Improper antenna on transmitter or model. Sender- oder Empfängerantenne ist nicht ganz herausgezogen. Problème d'antenne sur l'émetteur ou le récepteur.	送信機、受信機のアンテナをのばしてください。 Fully extend antenna. Antenne vollständig herausziehen. Déployer entièrement l'antenne.	5
	走行用バッテリーや、送信機の電池が少なくなっていませんか？ Weak or no batteries in transmitter or model. Schwache oder keine Batterien in Sender oder Auto. Accus manquants ou insuffisamment chargés dans l'émetteur ou le modèle.	走行用バッテリーは充電してください。送信機の電池は新品のものと交換してください。 Install charged or fresh batteries. Legen Sie geladene Akkus oder neue Batterien ein. Installez des accus rechargés ou des piles neuves.	1
	回転部（ギヤなど）の組み立てがしっかり出来ていますか？ Improper assembly of rotating parts. Unachtsamer Einbau drehender Teile. Mauvais assemblage des pièces en rotation.	説明図をよく見て回転部を確認、または組み立て直してください。 Reassemble them correctly referring to the instruction manual. Auseinandernehmen und gemäß Bedienungsanleitung neu zusammenbauen. Réassemblez correctement en vous référant au manuel d'instructions.	6
	可動部がグリスアップされていますか？ Improper lubrication on rotating parts. Drehende Teile unzureichend geschmiert. Mauvaise lubrification des pièces en rotation.	可動部にグリスをつけてください。 Apply grease. Fetten. Graisser.	7
	近くで別のＲＣモデルを操縦していませんか？ Another R/C model using same frequency. Ein anderes RC-Modell fährt auf der gleichen Frequenz. Un autre modèle R/C est sur la même fréquence.	場所を変えるか、少し時間をおきます。 Try a different location to operate your model. Das Auto an einem anderen Ort fahren lassen. Essayez un autre endroit pour faire rouler votre modèle R/C.	

A WEB SITE FOR THE SERIOUS RACER

PARTS

★製品改良のためキットは予告なく仕様を変更することがあります。
★Specifications are subject to change without notice.
★Technische Daten können im Zuge ohne Ankündigung verändert werden.
★Caractéristiques pouvant être modifiées sans information préalable.

A PARTS ×2
51208

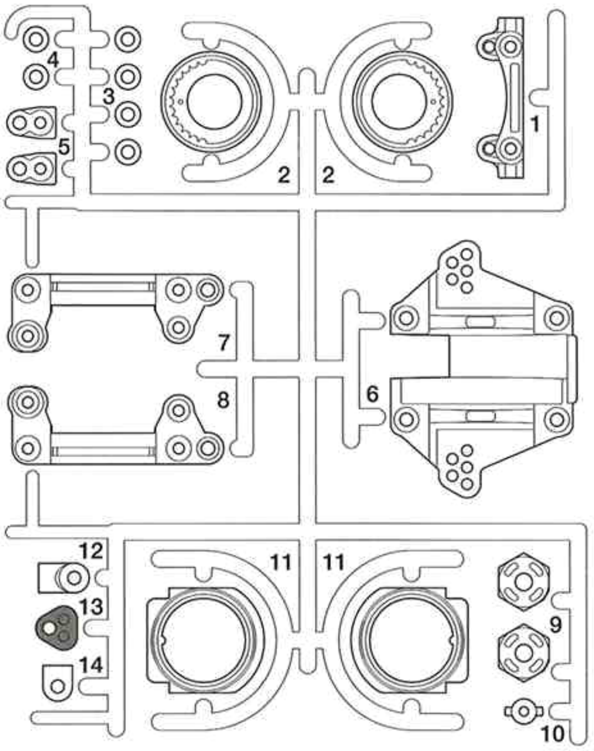

B PARTS ×1
51242

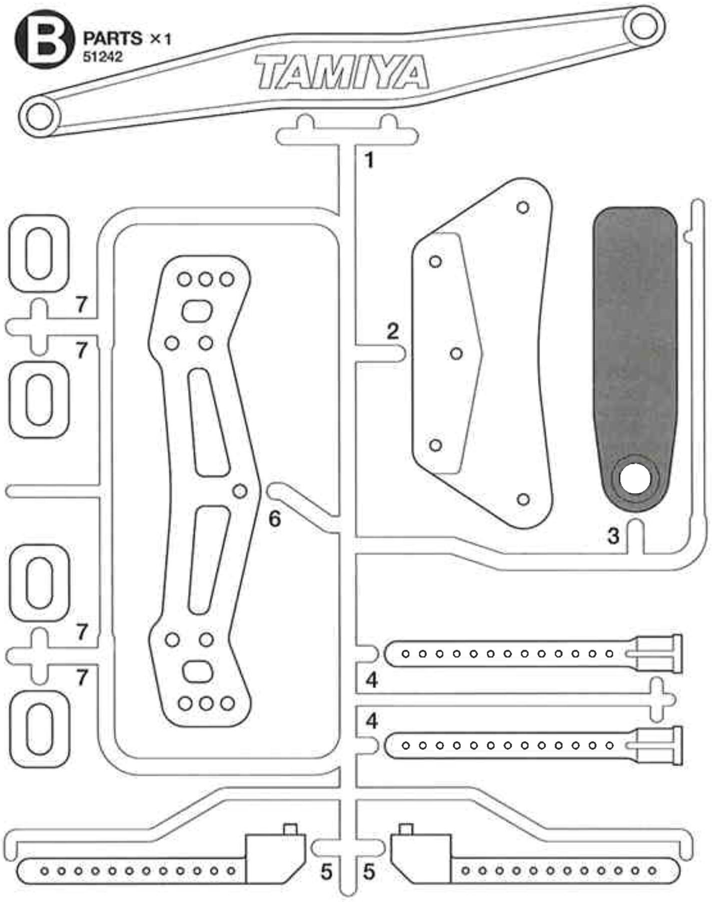

C PARTS ×1
51296

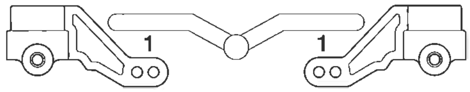

E PARTS ×1
51298

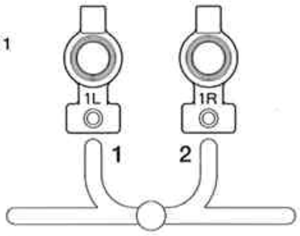

K PARTS ×1
0115355

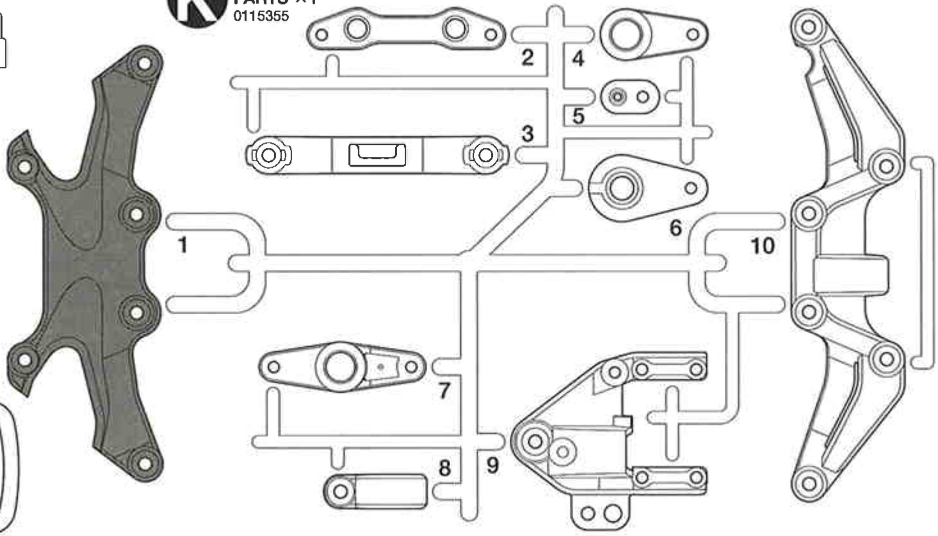

F PARTS ×1
51293

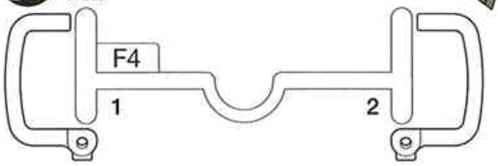

D PARTS ×2
51297

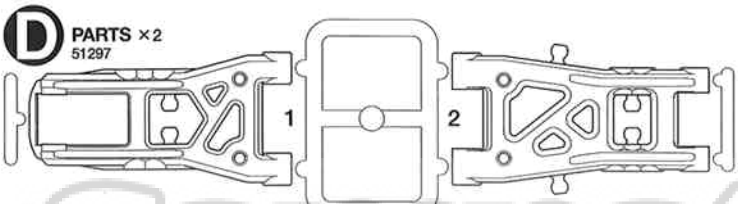

不要部品
Not used.
Nicht verwenden.
Non utilisées.

S PARTS ×1
9115157

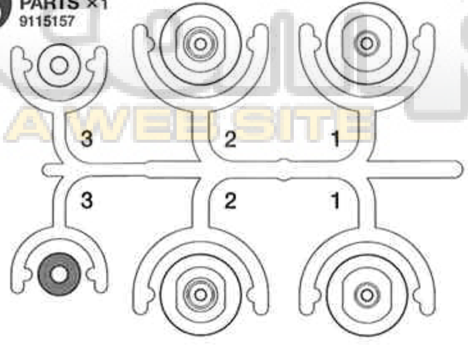

N PARTS ×1
51294

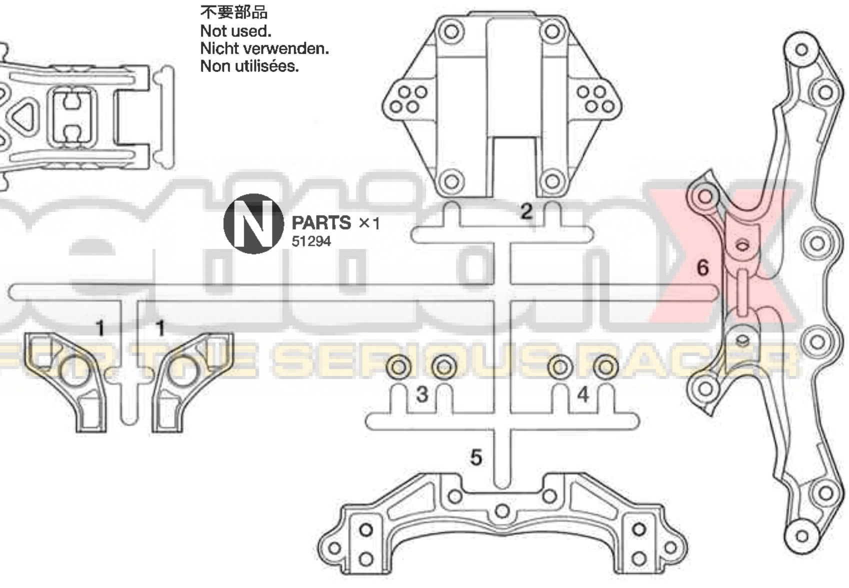

PARTS

シャーシ ··············×1
Chassis 9335440
Châssis

ドライブベルト··········×2
Drive belt 51210
Antriebsriemen
Courroie

アンテナパイプ ·······×1
Antenna pipe 6095010
Antennenrohr
Gaine d'antenne

M PARTS ×1
51209

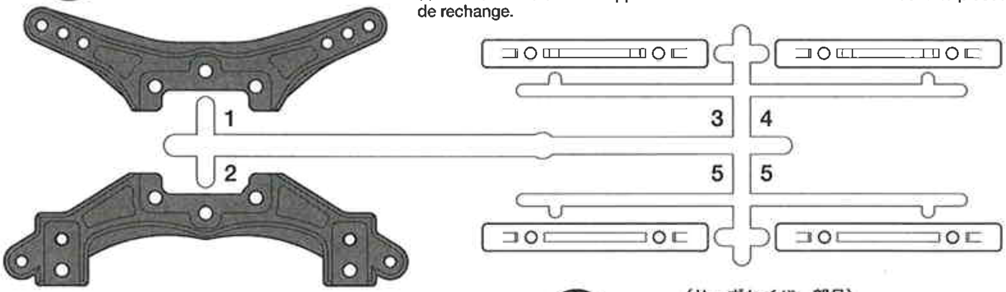

★金具部品は少し多めに入っています。予備として使ってください。
★Extra screws and nuts are included. Use them as spares.
★Es liegen zusätzliche Schrauben und -muttern bei. Als Ersatzteile verwenden.
★Des vis et des écrous supplémentaires sont inclus. Les utiliser comme pièces de rechange.

Q PARTS ×4
9225056
(ダンパー部品)
Damper parts
Stoßdämpfer-Teile
Pièces d'amortisseur

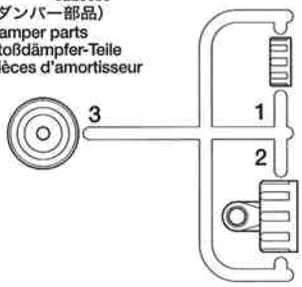

V PARTS ×4
50598

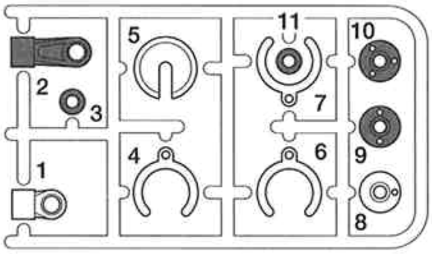

Q PARTS ×1
51079
(サーボセイバー部品)
Servo saver parts
Servo-Saver-Teile
Pièces de sauve-servo

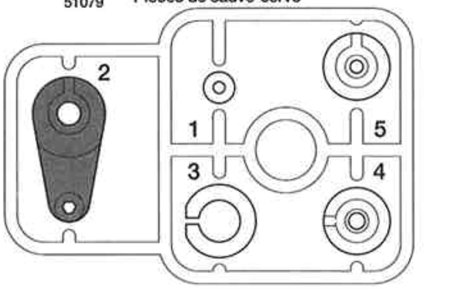

モーターマウント ·×1
Motor mount 5405044
Motor-Lager
Support-moteur

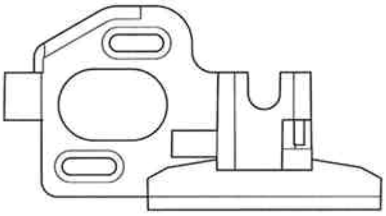

モーター ·×1
Motor 53689
Moteur

ロゴステッカー ···×1
Sticker 1420241
Aufkleber
Autocollant

注意ステッカー ···×1
Caution sticker
Vorsicht Sticker
Sticker de precaution

ウレタンバンパー ·×1
Urethane bumper
Urethan-Stoßfänger
Pare-chocs en mousse

タイヤ ···×4
Tire
Reifen
Pneu

ホイール ·×2
Wheel
Rad
Roue

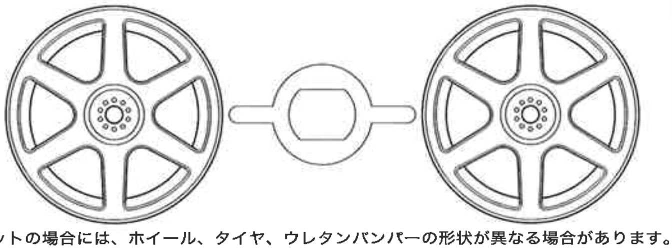

★ボディ付きキットの場合には、ホイール、タイヤ、ウレタンバンパーの形状が異なる場合があります。
★Wheels, tires and urethane bumper in chassis w/body kit may differ from drawings.
★Die im Fahrgestell-Bausatz mit Karosserie enthaltenen Räder, Reifen und Urethan-Stoßfänger können von Abbildung abweichen.
★Les roues, pneus et pare-chocs en mousse incluses dans le kit avec carrosserie peuvent être différentes de celles montrées sur les dessins.

A ❶~❺
9400289

MA1 ×12
9805853
3×8㎜丸ビス
Screw
Schraube
Vis

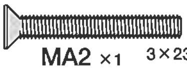

MA2 ×1
9804202
3×23㎜皿ビス
Screw
Schraube
Vis

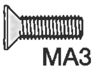

MA3 ×3
9804200
3×10㎜皿ビス
Screw
Schraube
Vis

MA4 ×10
9805696
3×8㎜皿ビス
Screw
Schraube
Vis

MA5 ×2
51211
3×5㎜フラットビス
Screw
Schraube
Vis

MA6 ×4
9804220
2.6×8㎜丸ビス
Screw
Schraube
Vis

MA7
×2
9949350
2×25㎜キャップスクリュー
Cap screw
Zylinderkopfschraube
Vis à tête cylindrique

MA8 ×2
9805684
3×12㎜ホロービス
Screw
Schraube
Vis

MA9
×1
9805777
3×2.5㎜イモネジ
Grub screw
Madenschraube
Vis pointeau

MA10
×2
9949350
2㎜ロックナット
Lock nut
Sicherungsmutter
Ecrou nylstop

MA11
×2
9808019
5103-12クレセントリング
Crescent ring
Halbmond-Ring
Anneau de retenu en C

MA12 ×1
9808017
2×9㎜シャフト
Shaft
Achse
Axe

MA13 ×1
51214
センターシャフト
Center shaft
Zentralwelle
Axe central

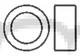

MA14
×1
9808018
4×2.8㎜スペーサー
Spacer
Distanzring
Entretoise

MA15 ×2
9808016
ステアリングポスト
Steering post
Lagerzapfen der Lenkung
Colonnette de direction

MA16
×2
9949299
デフスプリング
Diff spring
Differentialfeder
Ressort de diff

MA17
×16
3㎜スチールボール
Ball
Kugel
Bille

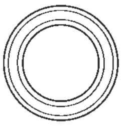

MA18
×4
53126
1510ベアリング
Ball bearing
Kugellager
Roulement à billes

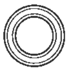

MA19
×4
53030
850ベアリング
Ball bearing
Kugellager
Roulement à billes

MA20
×2
9805672
840ベアリング
Ball bearing
Kugellager
Roulement à billes

MA21
×2
9949300
620スラストベアリング
Ball thrust bearing
Druckkugellager
Butée à billes

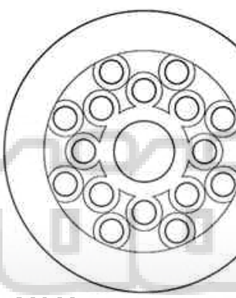

MA22
×2
51212
36Tボールデフプーリー
36T Ball differential pulley
36Z Kugeldifferential-Antriebsrad
Poulie de diff. à billes 36 dts

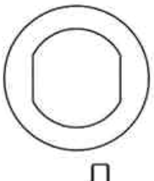

MA23×4
50880
デフプレート
Diff plate
Differentialplatte
Plaquette de diff

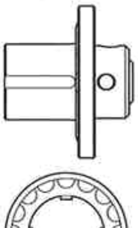

MA24 ×1
3455870
スパーギヤホルダー
Spur gear holder
Stirnrad-Halter
Support de pignon intermédiaire

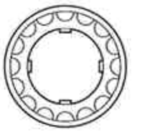

MA25
×2
51213
16Tプーリー
Pulley
Rolle
Poulie

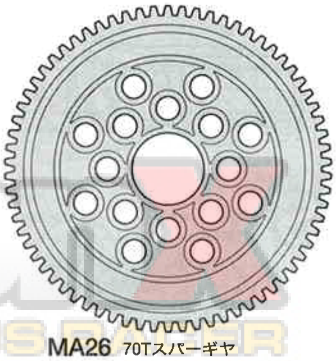

MA26
×1
51215
70Tスパーギヤ
Spur gear
Stirnradgetriebe
Pignon intermédiaire

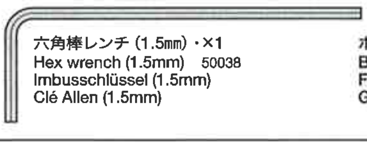

六角棒レンチ (1.5㎜) ·×1
Hex wrench (1.5mm) 50038
Imbusschlüssel (1.5mm)
Clé Allen (1.5mm)

ボールデフグリス ·×1
Ball Diff Grease 53042
Fett für Kugeldifferential
Graisse pour différentiel à billes

アンチウェアグリス ·×1
Anti-wear grease 53439
Verschleiß minderndes Fett
Graisse anti-usure

A WEB SITE FOR THE SERIOUS RACER

B 6~19

9400618

MA1 ×7 9805853 — 3×8mm丸ビス / Screw / Schraube / Vis

MB1 ×6 9805977 — 3×12mm皿ビス / Screw / Schraube / Vis

MA3 ×6 9804200 — 3×10mm皿ビス / Screw / Schraube / Vis

MA4 ×8 9805696 — 3×8mm皿ビス / Screw / Schraube / Vis

MB2 ×2 9805840 — 3×9.5mm段付ビス / Step screw / Paßschraube / Vis décolletée

MA8 ×4 9805684 — 3×12mmホロービス / Screw / Schraube / Vis

MB3 ×8 9804194 — 3×10mmホロービス / Screw / Schraube / Vis

MB4 ×1 9808011 — 3×8mmホロービス / Screw / Schraube / Vis

MB5 ×4 50576 — 3×3mmイモネジ / Grub screw / Madenschraube / Vis pointeau

MB6 ×2 50380 — 4mmEリング / E-Ring / Circlip

MB7 ×2 53969 — 5×8mmピローボール / Ball connector / Kugelkopf / Connecteur à rotule

MB8 ×16 9804205 — 5mmピローボール / Ball connector / Kugelkopf / Connecteur à rotule

MB9 ×5 9808012 — 5mmピローボールナット（短）/ Ball connector nut (short) / Kugelkopf-Mutter (kurz) / Ecrou-connecteur à rotule (court)

MB10 ×2 9808126 — 5×9.5mmロッカーナット / Rocker nut / Schwinghebelzapfen / Ecrou de basculeur

MB11 ×2 51100 — 4.6×4.7mmフランジパイプ / Flanged tube / Kragenrohr / Tube à flasque

MB12 ×4 9808021 — 4.5×3.5mmフランジパイプ / Flanged tube / Kragenrohr / Tube à flasque

MB13 ×1 53539 — 5.5×1.5mmスペーサー / Spacer / Distanzring / Entretoise

MB14 ×2 53539 — 5.5×1mmスペーサー / Spacer / Distanzring / Entretoise

MB15 ×2 53539 — 5.5×0.5mmスペーサー / Spacer / Distanzring / Entretoise

MB16 ×2 9805645 — 3×0.7mmスペーサー / Spacer / Distanzring / Entretoise

MB17 ×4 51090 — 950ベアリング / Ball bearing / Kugellager / Roulement à billes

MB18 ×8 9805185 — 850メタル / Metal bearing / Metall-Lager / Palier en métal

MB19 ×16 50875 — 5mmアジャスター / Adjuster / Einstellstück / Chape à rotule

MB20 ×4 9808010 — 3×49.7mmシャフト / Shaft / Achse / Axe

MB21 ×2 53825 — 2.6×25mmシャフト / Shaft / Achse / Axe

MB22 ×2 53825 — 2.6×22mmシャフト / Shaft / Achse / Axe

MB23 ×4 9805800 — 3×32mmターンバックルシャフト / Turn-buckle shaft / Spann-Achse / Biellette à pas inversés

MB24 ×4 9804236 — 3×28mmターンバックルシャフト / Turn-buckle shaft / Spann-Achse / Biellette à pas inversés

板レンチ・×1 / Wrench 4305026 / Mutternschlüssel / Clé

★オプション装着用金具部品
★Metal attachments for option parts
4mmアジャスター・×4 / Adjuster 51111 / Einstellstück / Chape à rotule

MB25 ×4 53577 — ウレタンブッシュ（赤）/ Urethane bushing (red) / Urethan-Buchse (rot) / Bague polyuréthane (rouge)

MB26 ×4 9808127 — ホイールアクスル / Wheel axle / Rad-Achse / Axe de roue

MB27 ×4 50939 — ドライブシャフト / Drive shaft / Antriebswelle / Arbre d'entraînement

六角棒レンチ（2mm）・×1 / Hex wrench (2mm) 2990027 / Imbusschlüssel (2mm) / Clé Allen (2mm)

十字レンチ・×1 / Box wrench 50038 / Steckschlüssel / Clé à tube

C 20~33

9400627

MC1 ×1 9805898 — 3×12mm丸ビス / Screw / Schraube / Vis

MC2 ×8 9804159 — 3×10mm丸ビス / Screw / Schraube / Vis

MA1 ×4 9805853 — 3×8mm丸ビス / Screw / Schraube / Vis

MC3 ×2 9808013 — 3×6mmキャップスクリュー / Cap screw / Zylinderkopfschraube / Vis à tête cylindrique

MC4 ×1 9808014 — 3×15mmフラットビス / Screw / Schraube / Vis

MC5 ×1 50577 — 3×10mmタッピングビス / Tapping screw / Schneidschraube / Vis taraudeuse

MA3 ×3 9804200 — 3×10mm皿ビス / Screw / Schraube / Vis

MA4 ×1 9805696 — 3×8mm皿ビス / Screw / Schraube / Vis

★オプション装着用金具部品
★Metal attachments for option parts
3×8mm丸ビス・×4 / Screw 9805853 / Schraube / Vis

MC6 ×1 50575 — 2.6×10mmタッピングビス / Tapping screw / Schneidschraube / Vis taraudeuse

MB5 ×1 50576 — 3×3mmイモネジ / Grub screw / Madenschraube / Vis pointeau

MC7 ×3 50586 — 3mmワッシャー / Washer / Beilagscheibe / Rondelle

MC8 ×4 9805557 — 4mmフランジロックナット / Flange lock nut / Sicherungsmutter / Ecrou nylstop à flasque

MC9 ×1 9805991 — 3mmロックナット / Lock nut / Sicherungsmutter / Ecrou nylstop

MC10 ×8 50588 — 2mmEリング / E-Ring / Circlip

MB16 ×2 9805645 — 3×0.7mmスペーサー / Spacer / Distanzring / Entretoise

MB8 ×5 9804205 — 5mmピローボール / Ball connector / Kugelkopf / Connecteur à rotule

MB17 ×4 51090 — 950ベアリング / Ball bearing / Kugellager / Roulement à billes

六角棒レンチ（2.5mmL）・×1 / Hex wrench (2.5mmL) / Imbusschlüssel (2,5mmL) / Clé Allen (2,5mmL) / 2990050

MB19 ×2 50875 — 5mmアジャスター / Adjuster / Einstellstück / Chape à rotule

MC11 ×4 50594 — 2×10mmシャフト / Shaft / Achse / Axe

MB23 ×1 9805800 — 3×32mmターンバックルシャフト / Turn-buckle shaft / Spann-Achse / Biellette à pas inversés

MC12 ×1 50357 — 22Tピニオンギヤ / 22T Pinion gear / 22Z Motorritzel / Pignon moteur 22 dents

MC13 ×2 9805886 — マウントネジ / Mount screw / Befestigungsschraube / Vis de montage

MC14 ×4 9805548 — ピストンロッド / Piston rod / Kolbenstange / Axe de piston

ダンパーオイル・×1 / Damper oil 53443 / Dämpfer-Öl / Huile pour amortisseurs

MC15 ×4 9805699 — コイルスプリング / Coil spring / Spiralfeder / Ressort hélicoïdal

MC16 ×8 50597 — 3mmOリング（赤）/ O-ring (red) / O-Ring (rot) / Joint torique (rouge)

MC17 ×4 50600 — オイルシール / Oil seal / Ölabdichtung / Joint d'étanchéité

MC18 ×1 — アンテナキャップ / Antenna cap / Antennenkappe / Capuchon d'antenne

MC19 ×2 50197 — スナップピン（大）/ Snap pin (large) / Federstift (groß) / Epingle métallique (grande)

MC20 ×8 9805702 — 6mmスナップピン / Snap pin / Federstift / Epingle métallique

ナイロンバンド（小）・×2 / Nylon band (small) 50595 / Nylonband (klein) / Collier nylon (petite)

両面テープ（20×120mm）・×1 / Double-sided tape 50171 / Doppelklebeband / Adhésif double face

A WEB SITE FOR THE SERIOUS RACER

AFTER MARKET SERVICE CARD
When purchasing Tamiya replacement parts, please take or send this form to your local Tamiya dealer so that the parts required can be correctly identified and supplied. Please note that specifications, availability and price are subject to change without notice.

KUNDENNACHBETREUUNGS-KARTE
Wenn Sie TAMIYA-Ersatzteile kaufen möchten, nehmen Sie bitte zur Unterstützung dieses Formular mit zu Ihrem örtlichen Fachhändler. Bezüglich der Angaben, der Lagerhaltung der Artikel und der Preise sind Änderungen vorbehalten.

SERVICE APRES-VENTE
LISTE DE PIECES DETACHEES
Afin de vous permettre de vous procurer des pièces de rechange Tamiya, amenez cette liste à votre point de vente Tamiya qui ne manquera pas de vous renseigner. Veuillez noter que les caractéristiques, disponibilité et prix peuvent changer sans avis préalable.

PARTS CODE

9335440		Chassis
51208		TA05 A Parts (Bulkhead) (A1-A14, 2 pcs.)
51242		TA05 B Parts (Bumper) (B1-B7)
51296		TA05-IFS C Parts (C1)
51297		TA05-IFS D Parts (D1 & D2, 2 pcs.)
51298		TA05-IFS E Parts (E1 & E2)
51293		TA05-IFS F Parts (F1 & F2)
0115355		K Parts (K1-K10)
51209		TA05 M Parts (Damper Stay) (M1-M5)
51294		TA05-IFS N Parts (N1-N6)
51079		DF-02 Q Parts (Servo Horn) (Q1-Q5)
9225056	*1	Q Parts (Damper Parts) (Q1-Q3, 2 pcs.)
9115157		S Parts (S1-S3)
50598	*1	CVA Mini Shock Unit II V Parts (V1-V11, 2 pcs.)
5405044		Motor Mount
51210	*1	TA05 Drive Belt (1 pc.)
9400289		Metal Parts Bag A
9400618		Metal Parts Bag B
9400627		Metal Parts Bag C
9805853		3x8mm Screw (MA1 x5)
9804202		3x23mm Countersunk Head Screw (MA2 x2)
9804200		3x10mm Countersunk Head Screw (MA3 x10)
9805696		3x8mm Countersunk Head Screw (MA4 x4)
51211		3x5mm Flat Screw (MA5 x5)
9804220		2.6x8mm Screw (MA6 x10)
9949350		2x25mm Cap Screw & 2mm Lock Nut (MA7 & MA10, 2 pcs. each)
9805684		3x12mm Screw (MA8 x2)
9805777		3x2.5mm Grub Screw (MA9 x10)
9808019		5103-12 Crescent Ring (MA11 x5)
9808017		2x9mm Shaft (MA12 x2)
51214		TA05 Center Shaft (MA13)
9808018		4x2.8mm Spacer (MA14 x2)
9808016		Steering Post (MA15 x2)
9949299		Ball Diff. Spring (MA16 x2)
53126		1510 Sealed Ball Bearing Set (MA18 x2)
53030		850 Sealed Ball Bearing Set (MA19 x4)
9805672		840 Ball Bearing (MA20 x2)
9949300		620 Ball Thrust Bearing (MA21 x2)
51212	*1	TA05 Ball Diff. Pulley (36T) (MA22 x1)
50880	*1	TA04 Ball Diff. Plate Set (MA23 x2)
3455870		Spur Gear Holder (MA24)
51213		TA05 Center Pulley (16T) (MA25 x2)
51215		TA05 Spur Gear (70T) (MA26)
9805977		3x12mm Countersunk Head Screw (MB1 x5)
9805840		3x9.5mm Step Screw (MB2 x2)
9804194		3x10mm Screw (MB3 x2)
9808011		3x8mm Screw (MB4 x2)
50576		3mm Grub Screw (MB5 x10)
50038		Tool Set (Box Wrench, 1.5mm Hex Wrench, MB5 x4)
50380		E-ring Set (MB6 x7, MC10 x12...etc.)
53969		5x8mm Hard Hex Head Ball Connector (MB7 x5)
9804205		5mm Ball Connector (MB8 x4)
9808012		5mm Ball Connector Nut (Short, MB9 x5)
9808126		5x9.5mm Rocker Nut (MB10 x2)
51100		TB Evolution IV 4.6x4.7mm Flanged Tube (MB11 x2)
9808021		4.5x3.5mm Flanged Tube (MB12 x2)
53539		5.5mm Aluminum Spacer Set (MB13-MB15, 4 pcs. each)
9805645		3x0.7mm Spacer (MB16 x10)
51090		950 Ball Bearing (MB17 x4)
9805185		850 Metal Bearing (MB18 x2)
50875		5mm Ball Connector (MB19 x8)
9808010		3x49.7mm Shaft (MB20 x4)
53825		TB Evolution IV 2.6mm Stainless Sus. Shaft Set (MB21 & MB22, 2 pcs. each)
9805800	*1	3x32mm Turnbuckle Shaft (MB23 x2)
9804236	*1	3x28mm Turnbuckle Shaft (MB24 x2)
53577		TRF Damper Urethane Bushing (MB25 x10)
9808127	*1	Wheel Axle (MB26 x2)
50939	*1	F201 Drive Shaft (MB27 x2)
9805898		3x12mm Screw (MC1 x10)
9804159		3x10mm Screw (MC2 x10)
9808013		3x6mm Cap Screw (MC3 x2)
9808014		3x15mm Flat Screw (MC4 x2)
50577		3x10mm Tapping Screw (MC5 x10)
50575		2.6x10mm Tapping Screw (MC6 x5)
50586		3mm Washer (MC7 x15)
9805557		4mm Flange Lock Nut (MC8 x4)
9805991		3mm Lock Nut (MC9 x4)
50588		2mm E-ring (MC10 x15)
50594		2x10mm Shaft (MC11 x10)
50357		22T, 23T AV Pinion Gear Set (MC12...etc.)
9805886		Mount Screw (MC13 x2)
9805548	*1	Piston Rod (MC14 x2)
9805699	*1	Coil Spring (MC15 x2)
50597		Damper O-ring (Red, MC16 x10)
50600		CVA Mini Shock Unit II Oil Seal (MC17 x6)
50197		Snap Pin Set (MC19 x10, Small x5)
9805702		6mm Snap Pin (MC20 x10)
51111		4mm Adjuster (for 3mm Screws) (8 pcs.)
2990027		Hex Wrench (2mm)
2990050		Hex Wrench (2.5mmL)
4305026		Wrench
53042		Ball Diff. Grease
53439		Anti-Wear Grease
50171		Heat Resistant Double-Sided Tape
50595		Nylon Band w/Metal Hook (10 pcs.)
53689		540-J Motor
6095010		Antenna Pipe (30cm) (Black)
1420241		TA05-IFS Sticker
1050632		Instructions (for Chassis)
*1		Requires 2 sets for one car.

TAMIYA SPARE PARTS & HOP-UP OPTIONS
Tamiya offers Spare Parts & Hop-Up Options for improved performance at the track. Visit your local Tamiya dealer for assistance. Please note that specifications, availability and price are subject to change without notice.

TAMIYA ERSATZTEILE & HOP-UP-TEILE
Für bessere Fahrleistung auf der Piste bietet TAMIYA Ersatzteile und Hop-Up-Teile an. Besuchen Sie Ihren örtlichen Fachhändler, er wird Ihnen helfen. Bezüglich der Angaben, der Lagerhaltung der Artikel und der Preise sind Änderungen vorbehalten.

PIECES DETACHEES ET OPTIONNELLES
Tamiya propose des pièces détachées et optionelles pour améliorer les performances sur la piste. Rendez-vous chez votre détaillant habituel pour tous renseignements. Veuillez noter que les caractéristiques, disponibilités et prix peuvent changer sans avis préalable.

ITEM No.

53833	TA05 Front One-Way Unit
53841	TA05 Center One-Way Set
53843	TA05 Aramid Drive Belt
53848	TA05 Aluminum Racing Steering Set
53849	TA05 High Precision Diff. Joint
53877	TA05 Front Direct Coupling
53893	TA05 Lightweight Carbon Lower Deck
53894	TA05 Carbon Reinforced A Parts (Bulkhead)
53895	TA05 Carbon Reinforced K Parts (Stiffener)
53897	TA05 Aramid Drive Belt (Blue)
53991	TA05-IFS Carbon Reinforced N Parts
53992	TA05-IFS Aluminum Rocker Nut
53993	TA05-IFS Aluminum Rocker Arm Set
53994	TA05-IFS Carbon Damper Stay (Rear)

部品請求について

For Japanese use only!

★部品をなくしたり、こわした方は、このステッカーが貼られたカスタマーサービス取次店でご注文いただけます。また、当社カスタマーサービスに直接ご注文する場合は、右記の方法でご注文することができます。詳しくは当社カスタマーサービスまでお問い合わせください。

①《郵便振替のご利用法》
郵便局の払込用紙の通信欄に下のカードを参考にITEM番号、スケール、製品名、部品名、部品コード、数量を必ずご記入ください。振込人住所欄にはお電話番号もお書きいただき、口座番号・00810-9-1118、加入者名・（株）タミヤでお振込ください。

②《代金引換のご利用法》
パーツ代金に加えて代引き手数料（315円）をご負担いただければ、電話またはホームページより代金引換によるご注文をお受けいたします。

③《タミヤカードのご利用法》
タミヤカードをご利用の場合、代金はご指定金融機関の口座引き落としとなります。ご注文は電話またはホームページよりお受けいたします。

《住所》　〒422-8610 静岡市駿河区恩田原3-7
株式会社タミヤ カスタマーサービス係
《お問い合わせ電話番号》　静岡 **054-283-0003**
東京 **03-3899-3765**（静岡へ自動転送）
営業時間/平日▶8:00～20:00　土、日、祝日▶8:00～17:00
《カスタマーサービスアドレス》
http://tamiya.com/japan/customer/cs_top.htm

1/10
R/C
www.tamiya.com

電動 RC 4WDレーシングカー
TA05-IFS シャーシ

★価格は予告なく変更となる場合があります。

部品名	価格	部品コード
シャーシ	1,200円	9335440
Kパーツ	700円	0115355
Qパーツ（ダンパー部品・2枚）	600円	9225056
Sパーツ	480円	9115157
モーターマウント	600円	5405044
袋詰A	3,300円	9400289
スパーギヤホルダー	530円	3455870
ステアリングポスト（2個）	300円	9808016
5103-12クレセントリング（5個）	200円	9808019
840ベアリング（2個）	800円	9805672
2×9㎜シャフト（2本）	210円	9808017
3×12㎜ホロービス（2本）	150円	9805684
3×2.5㎜イモネジ（10個）	300円	9805777
3×8㎜丸ビス（5本）	200円	9805853
2.6×8㎜丸ビス（10本）	220円	9804220
3×23㎜皿ビス（2本）	180円	9804202
3×10㎜皿ビス（10本）	200円	9804200
3×8㎜皿ビス（4本）	180円	9805696
4×2.8㎜スペーサー（2個）	210円	9808018
袋詰B	3,600円	9400618
ホイールアクスル（2個）	450円	9808127
850メタル（2個）	120円	9805185
3×49.7㎜シャフト（4本）	260円	9808010
3×32㎜ターンバックルシャフト（2本）	220円	9805800
3×28㎜ターンバックルシャフト（4本）	280円	9804236
3×10㎜ホロービス（2本）	150円	9804194
3×8㎜ホロービス（2本）	200円	9808011
3×9.5㎜段付ビス（2本）	210円	9805840
3×12㎜皿ビス（5本）	190円	9805977
5×9.5㎜ロッカーナット（2個）	250円	9808126
4.5×3.5㎜フランジパイプ（2個）	220円	9808021
3×0.7㎜スペーサー（10個）	280円	9805645
5㎜ピローボール（4個）	250円	9804205
5㎜ピローボールナット（短・5個）	280円	9808012
板レンチ	120円	4305026
六角棒レンチ（2㎜）	200円	2990027
袋詰C	2,000円	9400627
コイルスプリング（2本）	240円	9805699
ピストンロッド（2本）	150円	9805548
マウントネジ（2本）	230円	9805886
3×15㎜フラットビス（2本）	210円	9808014
3×12㎜丸ビス（10本）	210円	9805898
3×10㎜丸ビス（10本）	220円	9804159
3×6㎜キャップスクリュー（2本）	200円	9808013
6㎜スナップピン（10個）	250円	9805702
4㎜フランジロックナット（4個）	180円	9805557
3㎜ロックナット（4個）	230円	9805991
六角棒レンチ（2.5㎜L）	230円	2990050
アンテナパイプ（黒・30㎝）	270円	6095010
TA05-IFSシャーシロゴステッカー	280円	1420241
シャーシ用説明図	600円	1050632

この他にも修理や整備のためのRCスペアパーツが発売されています。お近くの模型店店頭、または当社カスタマーサービスでお買い求めください。

部品名	価格	送料	部品コード
モーター	1,200円	240円	OP.689
Aパーツ（2枚）	800円	240円	SP.1208
Bパーツ	700円	200円	SP.1242
Cパーツ	300円	140円	SP.1296
Dパーツ（2枚）	500円	200円	SP.1297
Eパーツ	300円	140円	SP.1298
Fパーツ	400円	140円	SP.1293
Mパーツ	300円	140円	SP.1209
Nパーツ	600円	200円	SP.1294
Qパーツ（サーボセイバー部品）	300円	140円	SP.1079
Vパーツ（2枚）	500円	140円	SP.598
ドライブベルト（1本）	500円	120円	SP.1210
十字レンチ、1.5㎜六角棒レンチ、3㎜イモネジ（4個）	200円	120円	SP.38
耐熱両面テープ	300円	120円	SP.171
スナップピン大（10個）、小（5個）	200円	90円	SP.197
22T、23Tピニオンギヤ	350円	120円	SP.357
4㎜Eリング（7個）、2㎜Eリング（12個）	100円	90円	SP.380
2.6×10㎜タッピングビス（5本）	100円	80円	SP.575
3㎜イモネジ（10個）	200円	80円	SP.576
3×10㎜タッピングビス（10本）	100円	80円	SP.577
3㎜ワッシャー（15枚）	100円	80円	SP.586
2㎜Eリング（15個）	100円	80円	SP.588
2×10㎜ステンレスシャフト（10本）	150円	80円	SP.594
ナイロンバンド（10本）	150円	80円	SP.595
3㎜Oリング（赤・10個）	150円	80円	SP.597
オイルシール（6個）	200円	80円	SP.600
5㎜アジャスター（8個）	200円	90円	SP.875
デフプレート（2枚）	250円	80円	SP.880
ドライブシャフト（2本）	550円	90円	SP.939
950ベアリング（4個）	700円	90円	SP.1090
4.6×4.7㎜フランジパイプ（2個）	200円	90円	SP.1100
4㎜アジャスター（8個）	200円	120円	SP.1111
3×5㎜フラットビス（5本）	100円	90円	SP.1211
36Tボールデフプーリー（1個）	300円	120円	SP.1212
16Tプーリー（2個）	300円	120円	SP.1213
センターシャフト	250円	90円	SP.1214
70Tスパーギヤ	250円	120円	SP.1215
850ラバーシールベアリング（4個）	1,600円	120円	OP.30
ボールデフグリス	400円	140円	OP.42
1510ラバーシールベアリング（2個）	1,200円	120円	OP.126
アンチウェアグリス	500円	120円	OP.439
スペーサー（3×0.5㎜、1㎜、1.5㎜、2㎜、2.5㎜、3㎜ 各4個）	600円	90円	OP.539
ウレタンブッシュ（赤・10個）	200円	90円	OP.577
2.6×22㎜、25㎜シャフト（各2本）	450円	90円	OP.825
5×8㎜ピローボール（5個）	700円	90円	OP.969
2×25㎜キャップスクリュー、2㎜ロックナット（各2個）	200円	90円	AO.5014
デフスプリング（2本）	180円	90円	AO.5015
620スラストベアリング（2個）	650円	90円	AO.5016